ТИПОВЫЕ КОНСТРУКЦИИ, ИЗДЕЛИЯ И УЗЛЫ ЗДАНИЙ И СООРУЖЕНИЙ

СЕРИЯ 1.436.2-22

ДВЕРИ МЕТАЛЛИЧЕСКИЕ ПРОТИВОПОЖАРНЫЕ ДЛЯ ПРОИЗВОДСТВЕННЫХ ЗДАНИЙ И СООРУЖЕНИЙ

ВЫПУСК 2

ДВЕРИ ОДНОСТВОРЧАТЫЕ

РАБОЧИЕ ЧЕРТЕЖИ

ТИПОВЫЕ КОНСТРУКЦИИ, ИЗДЕЛИЯ И УЗЛЫ ЗДАНИЙ И СООРУЖЕНИЙ

СЕРИЯ 1.436.2-22

ДВЕРИ МЕТАЛЛИЧЕСКИЕ ПРОТИВОПОЖАРНЫЕ ДЛЯ ПРОИЗВОДСТВЕННЫХ ЗДАНИЙ И СООРУЖЕНИЙ

ВЫПУСК 2

ДВЕРИ ОДНОСТВОРЧАТЫЕ

РАБОЧИЕ ЧЕРТЕЖИ

РАЗРАБОТАНЫ:

ЦНИИПРОМЗДАНИЙ

Зам. директора ин-та С.М. Гликин

Зав. отдела Г.М. Смилянский

Гл. инж. проекта В.И. Погорелов

ВНИИПО МВД СССР

Зам. нач. ин-та А.Я. Корольченко

Нач. отдела А.И. Яковлев

И.о. нач. сектора В.И. Щелкунов

УТВЕРЖДЕНЫ:
ГЛАВНЫМ УПРАВЛЕНИЕМ ОРГАНИЗАЦИИ ПРОЕКТИРОВАНИЯ Госстроя СССР
Письмо от 10.10.89 N 4/5-1315
ВВЕДЕНЫ В ДЕЙСТВИЕ ЦНИИПромзданий с 01.08.90.
Приказ N 122 от 17.10.89.

Обозначение	Наименование	Стр.
1.436.2-22.2.00.00.00	Двери одностворчатые	3
1.436.2-22.2.01.01.05	Шайба	4
1.436.2-22.2.00.00.00СБ	Двери одностворчатые Сборочный чертеж	5
1.436.2-22.2.00.00.00ТО	Техническое описание	7
1.436.2-22.2.00.00.00ВП	Ведомость покупных изделий	10
1.436.2-22.2.01.00.00	Створка	11
1.436.2-22.2.01.00.00СБ	Створка. Сборочный чертеж	14
1.436.2-22.2.01.01.00	Механизм открывания	18
1.436.2-22.2.01.01.00СБ	Механизм открывания Сборочный чертеж	19
1.436.2-22.2.01.01.01	Шток	20
1.436.2-22.2.01.01.02	Крестовина	20
1.436.2-22.2.01.01.03	Ось	21
1.436.2-22.2.01.01.04	Опора	21
1.436.2-22.2.01.02.00	Тяга	22
1.436.2-22.2.01.02.01	Шток	22
1.436.2-22.2.01.02.00СБ	Тяга. Сборочный чертеж	23
1.436.2-22.2.01.02.02	Пластина	24
1.436.2-22.2.01.02.03	Вилка	24
1.436.2-22.2.01.03.00	Стойка левая	25
1.436.2-22.2.01.00.03	Штырь	25
1.436.2-22.2.01.03.00СБ	Стойка левая. Сборочный чертеж	26
1.436.2-22.2.01.04.00	Перемычка	27
1.436.2-22.2.01.04.00СБ	Перемычка. Сборочный чертеж	28
1.436.2-22.2.01.05.00	Полупетля	29
1.436.2-22.2.01.05.00СБ	Полупетля Сборочный чертеж	29
1.436.2-22.2.01.06.00	Механизм открывания	30
1.436.2-22.2.01.06.00СБ	Механизм открывания Сборочный чертеж	31
1.436.2-22.2.01.06.01	Ось	32
1.436.2-22.2.01.00.13	Шпилька	32
1.436.2-22.2.01.00.01	Короб	33
1.436.2-22.2.01.00.02	Обшивка	34
1.436.2-22.2.01.00.04	Фиксатор	35
1.436.2-22.2.01.00.05	Скоба	35
1.436.2-22.2.01.00.06	Крышка	36
1.436.2-22.2.01.00.07	Ухо	36
1.436.2-22.2.01.00.08	Пружина	37
1.436.2-22.2.01.00.09	Крышка	37
1.436.2-22.2.01.00.11	Ручка	38
1.436.2-22.2.01.00.12	Винт установочный	38
1.436.2-22.2.02.00.00	Рама	39
1.436.2-22.2.02.00.00СБ	Рама. Сборочный чертеж	40
1.436.2-22.2.00.00.02	Шайба	42
1.436.2-22.2.00.00.01	Планка	42
1.436.2-22.2.02.00.02	Связь	43
1.436.2-22.2.02.00.01	Анкер	44
1.436.2-22.2.02.00.03	Уголок	44
1.436.2-22.2.03.00.00	Полупетля	45
1.436.2-22.2.03.00.00СБ	Полупетля Сборочный чертеж	45
1.436.2-22.2.00.00.00РМ	Ведомость расхода материалов	46

Н.контр.	Погорелов		1.436.2-22.2
ГИП	Погорелов		Содержание
Зав.гр.	Лукашевич		Стадия: Р; Лист: ; Листов: 1
Вед.инж.	Смирягин		ЦНИИПромзданий
Инж.I к.	Царева		

Инв.№ подл. | Подпись и дата | Взам. инв.№

Инв. № подл.	Подпись и дата	Взам. инв. №

Формат	Зона	Поз.	Обозначение	Наименование	Кол. на исполн. 1.436.2-22.2.00.00.00- —	01	02	03	04	05	06	07			Примечание
				Документация											
А3			1.436.2-22.2.00.00.00СБ	Сборочный чертеж											
А3			1.436.2-22.2.00.00.00ТО	Техническое описание											
А3			1.436.2-22.2.00.00.00ВП	Ведомость покупных изделий											
А3			1.436.2-22.2.00.00.00РМ	Ведомость расхода материалов											
				Сборочные единицы											
А4		1	1.436.2-22.2.01.00.00	Створка	1										
			-01	Створка		1									

Н контр.	Погорелов		
ГИП	Погорелов		
Зав. гр.	Лукашевич		
Вед. инж.	Смирягин		
Инж. I к.	Царева		

1.436.2-22.2.00.00.00

Двери одностворчатые

Стадия	Лист	Листов
Р	1	3

ЦНИИПРОМЗДАНИЙ

Формат А4

Инв. № подл.	Подпись и дата	Взам. инв. №

Формат	Зона	Поз.	Обозначение	Наименование	Кол. на исполн. 1.436.2-22.2.00.00.00- —	01	02	03	04	05	06	07			Примечание
			-02	Створка			1								
			-03	Створка				1							
			-04	Створка					1						
			-05	Створка						1					
			-06	Створка							1				
			-07	Створка								1			
А4		2	1.436.2-22.2.02.00.00	Рама	1		1		1		1				
			-01	Рама		1		1		1		1			
А4		3	1.436.2-22.2.03.00.00	Полупетля	3	3	3	3	3	3	3	3			
				Детали											
А4		4	1.436.2-22.2.00.00.01	Планка	1	1	1	1	1	1	1	1			
А4		5	1.436.2-22.2.00.00.02	Шайба	1	1	1	1	1	1	1	1			
				Стандартные изделия											
		7		Болт М8-8g×25.58.01.20 ГОСТ 7798-70	3	3	3	3	3	3	3	3			

1.436.2-22.2.00.00.00

Лист 2

Формат А3

23670-02 4

3

Инв. № подл.	Подпись и дата	Взам. инв. №

Формат	Зона	Поз.	Обозначение	Наименование	Кол. на исполн. 1.436.2-22.2.00.00.00-										Примечание
					-	01	02	03	04	05	06	07			
		8		Винт М5-8g×10.58.01.20											
				ГОСТ 17473-80	6	6	6	6	6	6	6	6			
		9		Гайка М8-7Н.5.01.20											
				ГОСТ 5915-70	1	1	1	1	1	1	1	1			
		10		Гайка М5-7Н.5.01.20											
				ГОСТ 5916-70	2	2	2	2	2	2	2	2			
		11		Шайба 5.65Г.02.9											
				ГОСТ 6402-70	2	2	2	2	2	2	2	2			
		12		Шарик Б11,509-Р											
				ГОСТ 3722-81	1	1	1	1	1	1	1	1			
		13		Закрыватель дверной											
				ЗД 1-1											
				ГОСТ 5091-78	1	1	1	1	1	1	1	1			

1.436.2-22.2.00.00.00

Лист 3

Формат А4

Инв. № подл.	Подпись и дата	Взам. инв. №

1. * Размер для справок.
2. Неуказанные предельные отклонения размеров: Н14; h14; ±IT14/2.

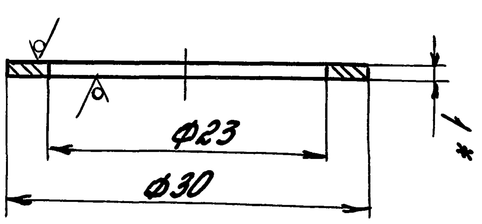

Ra 80

Н. контр.	Погорелов				
ГИП	Погорелов				
Зав. гр.	Шиповалов				
Вед. инж.	Смирнов				
Инж. I к.	Щербина				

Шкаф

1.436.2-22.2.01.01.05

ГИПРОМИЗ АН

23670-02 5

Лист 5-ПН-1001.01.01-ПН-5

Стадия: Р | Лист: 0003 | Листов: 2

Масштаб: 2:1

Формат А4

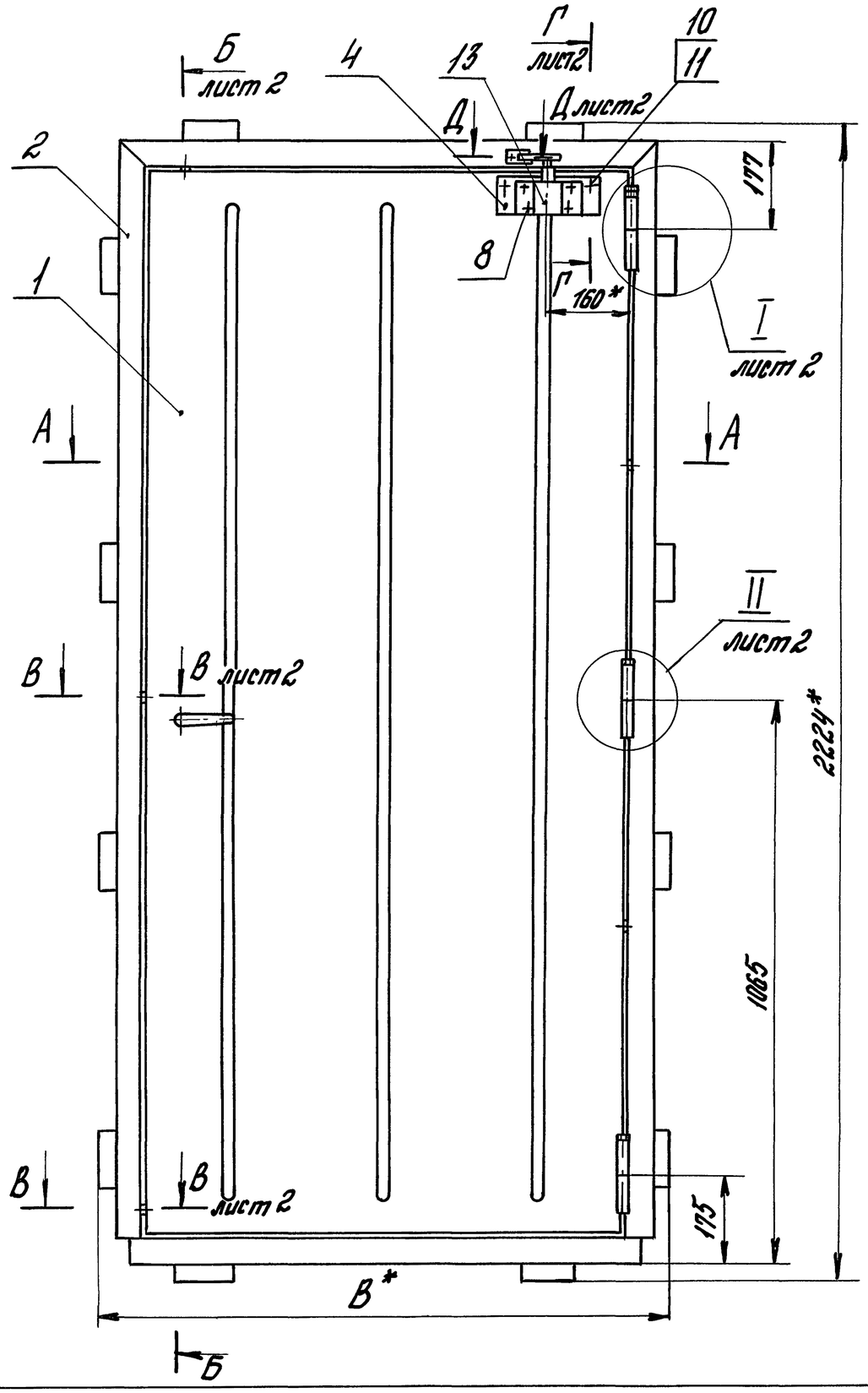

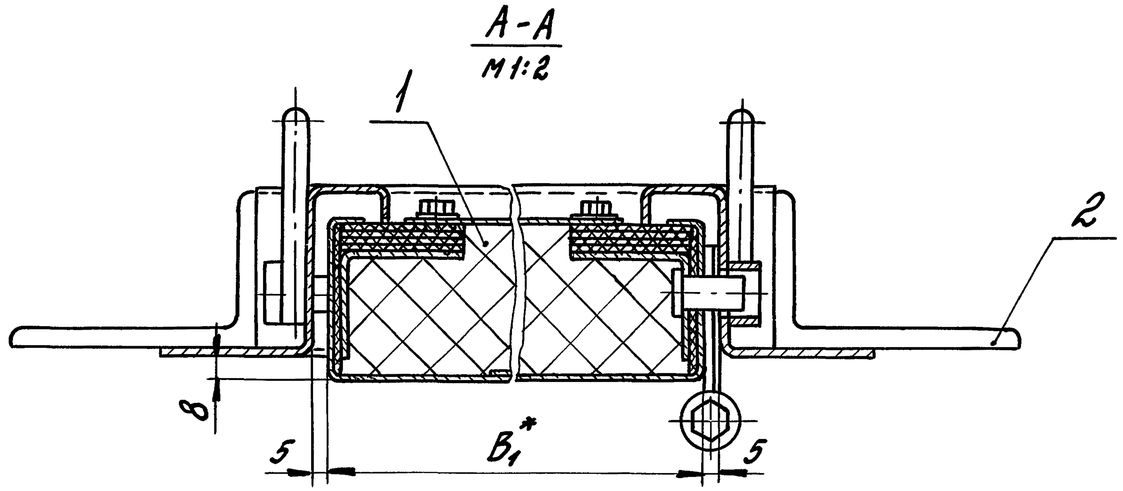

Обозначение	Наименование	В, мм	В1, мм	Масса, кг
1.436.2-22.2.00.00.00	ДМП21х9/0,75-Б	1100	900	74,8
-01	ДМП21х10/0,75-Б	1200	1000	79,7
-02	ДМП21х9/1,5-Б	1100	900	81,8
-03	ДМП21х10/1,5-Б	1200	1000	87,5
-04	ДМП21х9/0,75-В	1100	900	81,6
-05	ДМП21х10/0,75-В	1200	1000	87,1
-06	ДМП21х9/1,5-К	1100	900	86,9
-07	ДМП21х10/1,5-К	1200	1000	93,1

1. Сварные швы выполнять в среде углекислого газа по ГОСТ14771-76. Обозначение сварного шва относится ко всем подобно свариваемым элементам.
2.* Размеры для справок.
3. Неуказанные предельные отклонения размеров: $\pm \frac{IT14}{2}$.

Н.контр.	Погорелов		
ГИП	Погорелов		
Зав.гр.	Лукошевич		
Вед.инж.	Смирягин		
Инж.I к.	Царева		

1.436.2-22.2.00.00.00СБ

Двери одностворчатые
Сборочный чертеж

Стадия	Масса	Масштаб
Р	см. табл.	—
Лист 1	Листов 2	

ЦНИИПРОМЗДАНИЙ

Инв.№подл. | Подпись и дата | Взам.инв.№

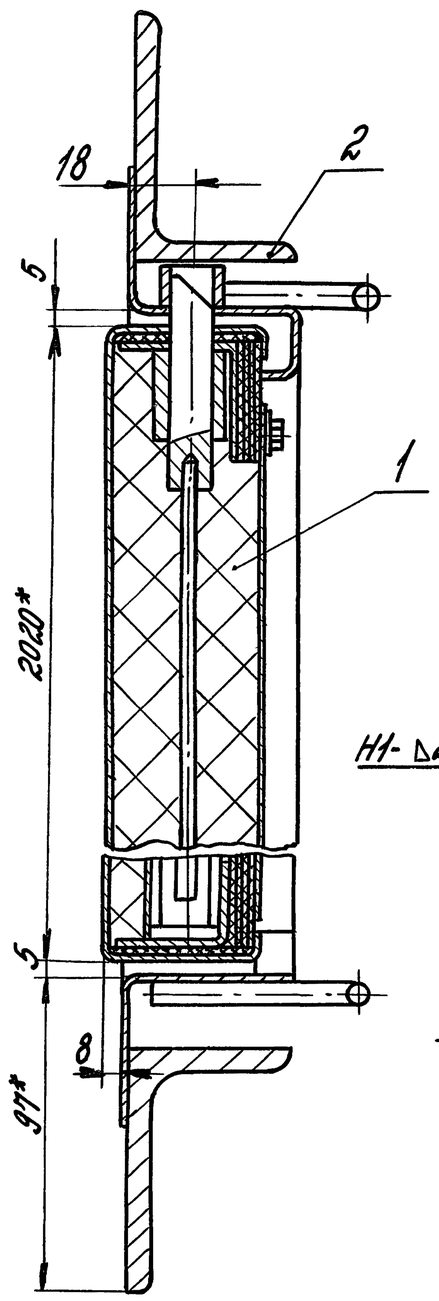

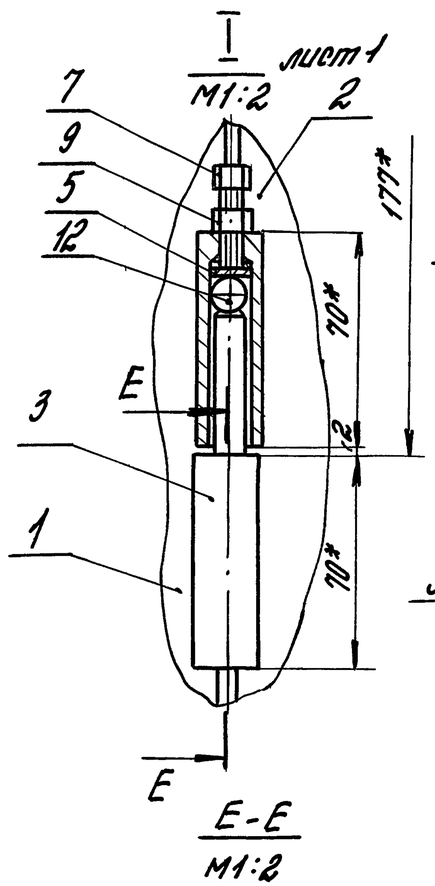

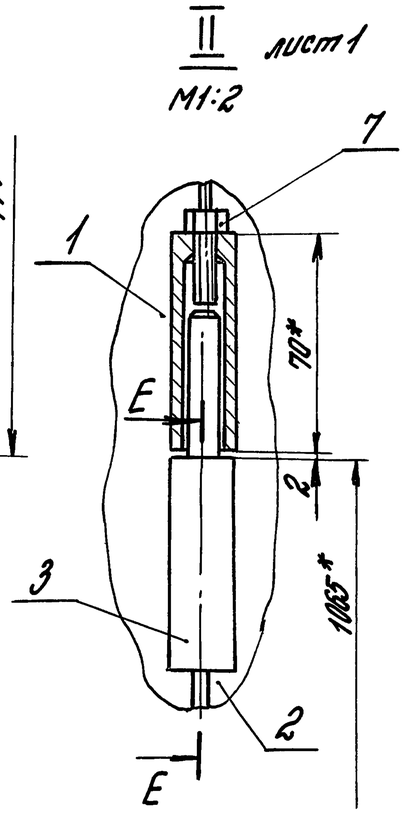

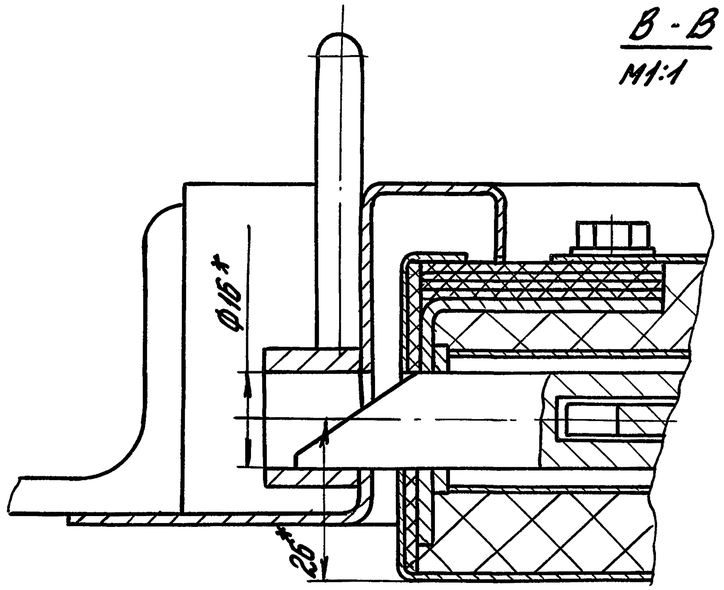

Г-Г лист1
М1:1

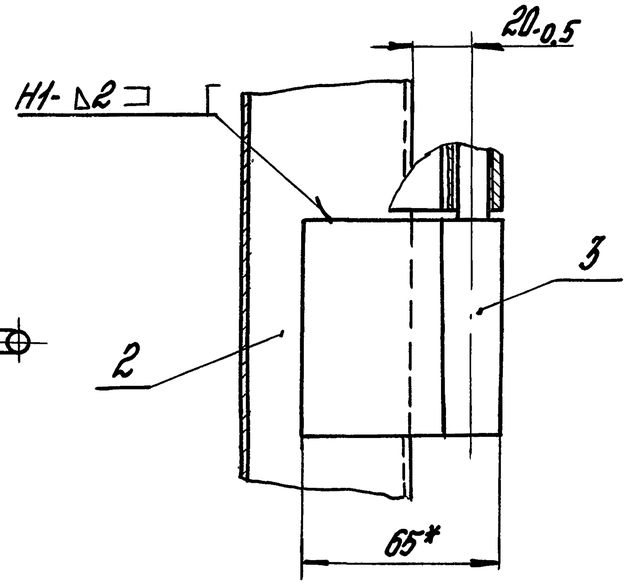

Д-Д лист1
М1:1

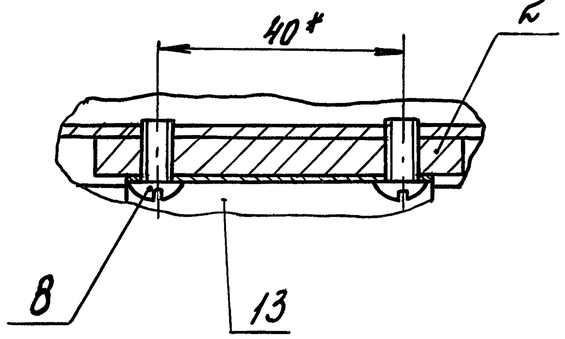

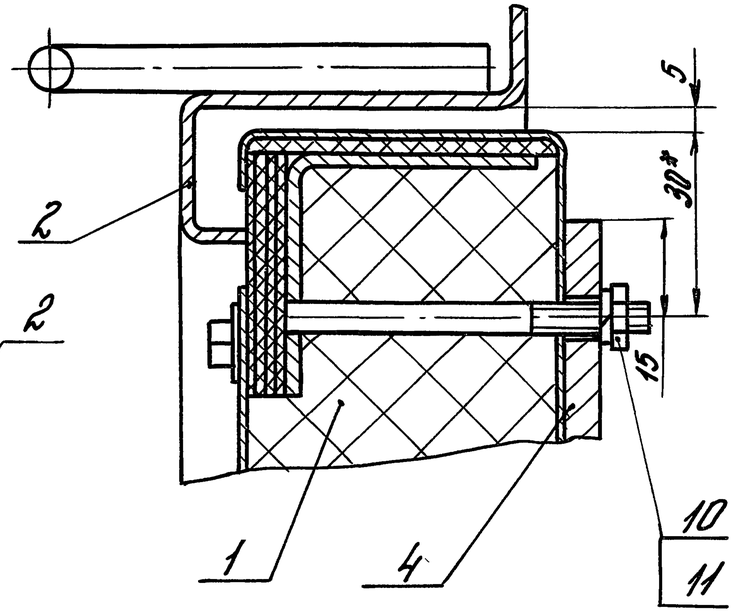

Инв.№ подл.	Подпись и дата	Взам. инв.№

1.436.2-22.2.00.00.00СБ

Лист 2

1. Требования к конструкции.

1.1. Дверь одностворчатая должна изготавливаться по рабочим чертежам серии 1.436.2-22.82 в соответствии с настоящим техническим описанием.

1.2. Створка полотна должна легко закрываться и открываться.

1.3. Механизм закрывания должен быть смазан, работать без заеданий, свободно возвращаясь в исходное положение.

1.4. Закрыватель дверной должен быть отрегулирован так, чтобы исключить резкий удар полотна двери о раму.

2. Требования к материалам.

2.1. Качество материалов должно соответствовать требованиям государственных и отраслевых стандартов или технических условий. Соответствие применяемых материалов предъявляемым требованиям должно подтверждаться стандартами заводов-поставщиков, а при их отсутствии, данными испытаний заводской лаборатории.

3. Требования к деталям и заготовкам.

3.1. Заготовки из фасонного проката должны быть очищены от загрязнений, коррозии и заусенцев любым способом, не ухудшающим структуру металла и не понижающим его прочность.

3.2. В металлических деталях, имеющих механически обработанные поверхности, чистота обработки должна соответствовать классу чистоты, указанному в чертежах, и выполняться в соответствии с ГОСТ 2789-73. Для деталей, с чистотой обработки, не указанной на чертежах, чистота поверхности должна быть не ниже Rz 80 по ГОСТ 2789-73. Риски и царапины на поверхностях этих деталей не допускаются. Острые кромки должны быть притуплены.

3.3. Неуказанные в чертежах предельные отклонения размеров: $H14$; $h14 \pm \frac{IT14}{2}$ СТ СЭВ 144-75.

3.4. Непрямолинейность линейных элементов должна быть не более 1мм на длине 1м и 2мм на всей длине.

3.5. Технология изготовления деталей и

				1.436.2-22.2.00.00.00 ТО		
Н. контр.	Погорелов			Техническое описание	Стадия	Лист	Листов
ГИП	Погорелов				Р	1	3
Зав. гр.	Лукашевич				ЦНИИПРОМЗДАНИЙ	
Вед. инж.	Смирягин					
Инж. I к.	Царева					

Инв. № подл. | Подпись и дата | Взам. инв. №

сборочных единиц дверей должна обеспечить их взаимозаменяемость.

3.6. Сварные швы должны быть равной толщины, без перекосов, шлаковых и других дефектов.

3.7. Детали, изготовленные из асботкани, не должны иметь вмятин и надрывов.

4. Требования к сборке.

4.1. Поступающие на сборку детали должны быть очищены от стружки, загрязнений и иметь клеймо ОТК и другие сопроводительные документы, удостоверяющие их качество.

4.2. Сборка должна производиться на участке, оборудованном приспособлениями, обеспечивающими точность, указанную в чертежах.

4.3. При сборке деталей не допускается применение прокладок, клиньев и прочих компенсаторов, не предусмотренных чертежами.

4.4. Шарики петель перед сборкой должны быть промыты керосином и смазаны смазкой ЦИАТИМ-201 ГОСТ 6267-74.

4.5. Все трущиеся и посадочные поверхности должны быть смазаны солидолом жировым „Ж" по ГОСТ 1033-79.

4.6. Все крепежные изделия должны иметь антикоррозийное покрытие.

4.7. Все резьбовые соединения должны быть затянуты до отказа без перекоса сопрягаемых деталей.

5. Требования к защитно-декоративным покрытиям.

5.1. Поверхности, подлежащие окраске, должны быть очищены от масел, ржавчины, грязи и влаги, обезжирены и огрунтованы. Марка грунтовки выбирается заводом-изготовителем.

5.2. Элементы дверей должны быть огрунтованы и окрашены только после проверки качества изготовления.

5.3. Огрунтованные и окрашенные поверхности должны быть ровными, гладкими, без подтеков и не иметь отслоений.

5.4. Цвет защитно-декоративного покрытия определяется проектировщиком и согласовывается с заводом-изготовителем.

5.5. Тип эмали - ХВ113 ГОСТ 18374-79.

6. Требования к маркировке.

Маркировка наносится водостойкой крас-

Инв. № подл.	Подпись и дата	Взам. инв. №

кой по трафарету. Размер шрифта - по ГОСТ 2930-62. При маркировании наносится условное обозначение дверей и штамп ОТК завода-изготовителя.

7. Требования к упаковке.

Упаковка производится по чертежам завода-изготовителя. Упаковка должна обеспечить сохранность изделий и механизацию погрузочно-разгрузочных работ.

8. Требования к транспортировке.

Двери должны перевозиться к месту монтажа любым видом транспорта в положении, исключающем механическое повреждение дверей и попадание на них влаги.

Инв.№ подл. | Подпись и дата | Взам. инв.№

Номер строки	Наименование	Код ОКП	Обозначение документа на поставку	Поставщик	Кол. на испол. 1.436.2-22.2.00.00.00-										Примечание
					–	01	02	03	04	05	06	07			
1															
2	Закрыватель дверной														
3	ЗД 1-1		ГОСТ 5091-78		1	1	1	1	1	1	1	1			
4															
5	Шарик Б 11.509-Р		ГОСТ 3722-81		1	1	1	1	1	1	1	1			
6															
7	Крепежные изделия														
8															
9	Болт М8-8g×25.58.01.20	128200	ГОСТ 7798-70		3	3	3	3	3	3	3	3			
10															
11	Винт М6-8g×16.58.01.20	128400	ГОСТ 17477-84		3	3	3	3	3	3	3	3			
12	Винт М5-8g×10.58.01.20	128400	ГОСТ 17473-80		6	6	6	6	6	6	6	6			
13	Винты	128400	ГОСТ 17475-80												
14	М5-8g×16.58.01.20				8	8	8	8	8	8	8	8			
15	М6-8g×16.58.01.20				9	9	9	9	9	9	9	9			
16															
17	Винт самонарезающий 8б×14		ТУ36-2142-78		32	32	32	32	32	32	32	32			
18	Гайка М8-7Н.5.01.20	128300	ГОСТ 5915-70		1	1	1	1	1	1	1	1			
19	Гайки	128300	ГОСТ 5916-70												
20	М5-7Н.5.01.20				10	10	10	10	10	10	10	10			
21	М6-7Н.5.01.20				9	9	9	9	9	9	9	9			
22	Шайбы	128600	ГОСТ 6402-70												
23	5.65Г.02.9				10	10	10	10	10	10	10	10			
24	6.65Г.02.9				9	9	9	9	9	9	9	9			
25	Шплинт 3,2×28	128700	ГОСТ 397-79		4	4	4	4	4	4	4	4			
26	Штифт 4п6×20		ГОСТ 3128-70		2	2	2	2	2	2	2	2			

Инв. № подл. | Подпись и дата | Взам. инв. №

Н. контр.	Погорелов	
ГИП	Погорелов	
Зав. гр.	Лукашевич	
Вед. инж.	Смирягин	
Инж. I к.	Царева	

1.436.2-22.2.00.00.00 ВП

Ведомость покупных изделий

Стадия	Лист	Листов
Р		1

ЦНИИПРОМЗДАНИЙ

Инв. № подл.	Подпись и дата	Взам. инв. №

Формат	Зона	Поз.	Обозначение	Наименование	Кол. на исполн. 1.436.2-22.2.01.00.00-										Примеч.
					-	01	02	03	04	05	06	07			
				Документация											
*			1.436.2-22.2.01.00.00СБ	Сборочный чертеж	X	X	X	X	X	X	X	X			*) А3; А4
				Сборочные единицы											
А4		1	1.436.2-22.2.01.01.00	Механизм открывания	1	1	1	1	1	1	1	1			
А4		2	1.436.2-22.2.01.02.00	Тяга	1	1	1	1	1	1	1	1			
А4		3	1.436.2-22.2.01.03.00	Стойка левая	1	1	1	1	1	1	1	1			
А4		4	1.436.2-22.2.01.04.00	Перемычка	1		1		1		1				
			-01	Перемычка		1		1		1		1			
А4		5	1.436.2-22.2.01.05.00	Полупетля	3	3	3	3	3	3	3	3			
А4		6	1.436.2-22.2.01.06.00	Механизм открывания	1	1	1	1	1	1	1	1			

Н. контр.	Погорелов		
ГИП	Погорелов		
Зав. гр.	Лукашевич		
Вед. инж.	Смирягин		
Инж. I к.	Царева		

1.436.2-22.2.01.00.00

Створка

Стадия	Лист	Листов
Р	1	5

ЦНИИПромзданий

Формат А4

Инв. № подл.	Подпись и дата	Взам. инв. №

Формат	Зона	Поз.	Обозначение	Наименование	Кол. на исполн. 1.436.2-22.2.01.00.00-										Примеч.
					-	01	02	03	04	05	06	07			
				Детали											
А3		7	1.436.2-22.2.01.00.01	Короб	1		1		1		1				
			-01	Короб		1		1		1		1			
А4		8	1.436.2-22.2.01.00.02	Обшивка	1		1		1		1				
			-01	Обшивка		1		1		1		1			
А4		9	1.436.2-22.2.01.00.03	Штырь	2	2	2	2	2	2	2	2			
А4		10	1.436.2-22.2.01.00.04	Фиксатор	2	2	2	2	2	2	2	2			
А4		11	1.436.2-22.2.01.00.05	Скоба	1	1	1	1	1	1	1	1			
А4		12	1.436.2-22.2.01.00.06	Крышка	1	1	1	1	1	1	1	1			
А4		13	1.436.2-22.2.01.00.07	Ухо	1	1	1	1	1	1	1	1			
А4		14	1.436.2-22.2.01.00.08	Пружина	1	1	1	1	1	1	1	1			
А4		15	1.436.2-22.2.01.00.09	Крышка	1	1	1	1	1	1	1	1			
А4		16	1.436.2-22.2.01.00.11	Ручка	2	2	2	2	2	2	2	2			
А4		17	1.436.2-22.2.01.00.12	Винт установочный	1	1	1	1	1	1	1	1			

1.436.2-22.2.01.00.00

Лист 2

Формат А4

23670-02 12

Инв. № подл.	Подпись и дата	Взам. инв. №

Формат	Зона	Поз.	Обозначение	Наименование	Кол. на исполн. 1.436.2-22.2.01.00.00-										Примеч.
					-	01	02	03	04	05	06	07			
А4		18	1.436.2-22.2.01.00.13	Шпилька	2	2	2	2	2	2	2	2			
				Уголок $\frac{40\times40\times2\ ГОСТ19771-74}{Вст\ 3пс2\ ГОСТ14474-76}$											
Б4		19	1.436.2-22.2.01.00.14	Стойка правая											
				L = 2004-2,0; Rz80	1	1	1	1	1	1	1	1			2,4кг
				Перемычка											
Б4		20	1.436.2-22.2.01.00.15	L = 814-1,0; Rz80	1		1		1		1				0,97кг
				L = 914-1,0; Rz80		1		1		1		1			1,09кг
				Теплоизоляция											
				Ткань асбестовая δ=2											
				АТ-9 ГОСТ6102-78											
Б4		21	1.436.2-22.2.01.00.16	(50×5832)-1,0	1		1		1		1				0,36кг
			-01	(50×6032)-1,0		1		1		1		1			0,37кг
Б4		22	1.436.2-22.2.01.00.17	(40×2014)-2,0	8	8	8	8	8	8	8	8			0,1кг
Б4		23	1.436.2-22.2.01.00.17-01	(40×814)-1,0	8		8		8		8				0,04кг
			-02	(40×914)-1,0		8		8		8		8			0,045кг

Инв. № подл.	Подпись и дата	Взам. инв. №

Формат	Зона	Поз.	Обозначение	Наименование	Кол. на исполн. 1.436.2-22.2.01.00.00-										Примеч.
					-	01	02	03	04	05	06	07			
				Стандартные изделия											
				Винты ГОСТ17475-80											
		25		М5-8g×16.58.01.20	8	8	8	8	8	8	8	8			
		27		М6-8g×16.58.01.20	9	9	9	9	9	9	9	9			
		28		Винт М6-8g×16.58.01.20											
				ГОСТ14.77-84	1	1	1	1	1	1	1	1			
				Гайки ГОСТ5915-70											
		29		М5-7Н.5.01.20	8	8	8	8	8	8	8	8			
		30		М6-7Н.5.01.20	9	9	9	9	9	9	9	9			
				Шайба ГОСТ6402-70											
		31		5.65Г.02.9	8	8	8	8	8	8	8	8			
		32		6.65Г.02.9	9	9	9	9	9	9	9	9			
		33		Штифт 4п6×20											
				ГОСТ3128-70	2	2	2	2	2	2	2	2			

Инв. № подл.	Подпись и дата	Взам. инв. №

Формат	Зона	Поз.	Обозначение	Наименование	Кол. на исполн. 1.436.2-22.2.01.00.00- —	01	02	03	04	05	06	07			Примечание
				Прочие изделия											
		34		Винт самонарезающий 8Б х 14 ТУ36-2142-78	32	32	32	32	32	32	32	32			
				Материалы											
		35		Базальтовое супертонкое волокно БСТВ ТУ21РСФСР669-82 П125-1000.1000.60 ГОСТ9573-82	6,8	7,6	13,8	15,4							кг
									13,6	15,1					кг
				Муллитокремнеземистый рулонный материал МКРР-130, б=40 высшей категории качества ГОСТ23619-79							18,9	21,0			кг

	Лист
1.436.2-22.2.01.00.00	5

Формат А4

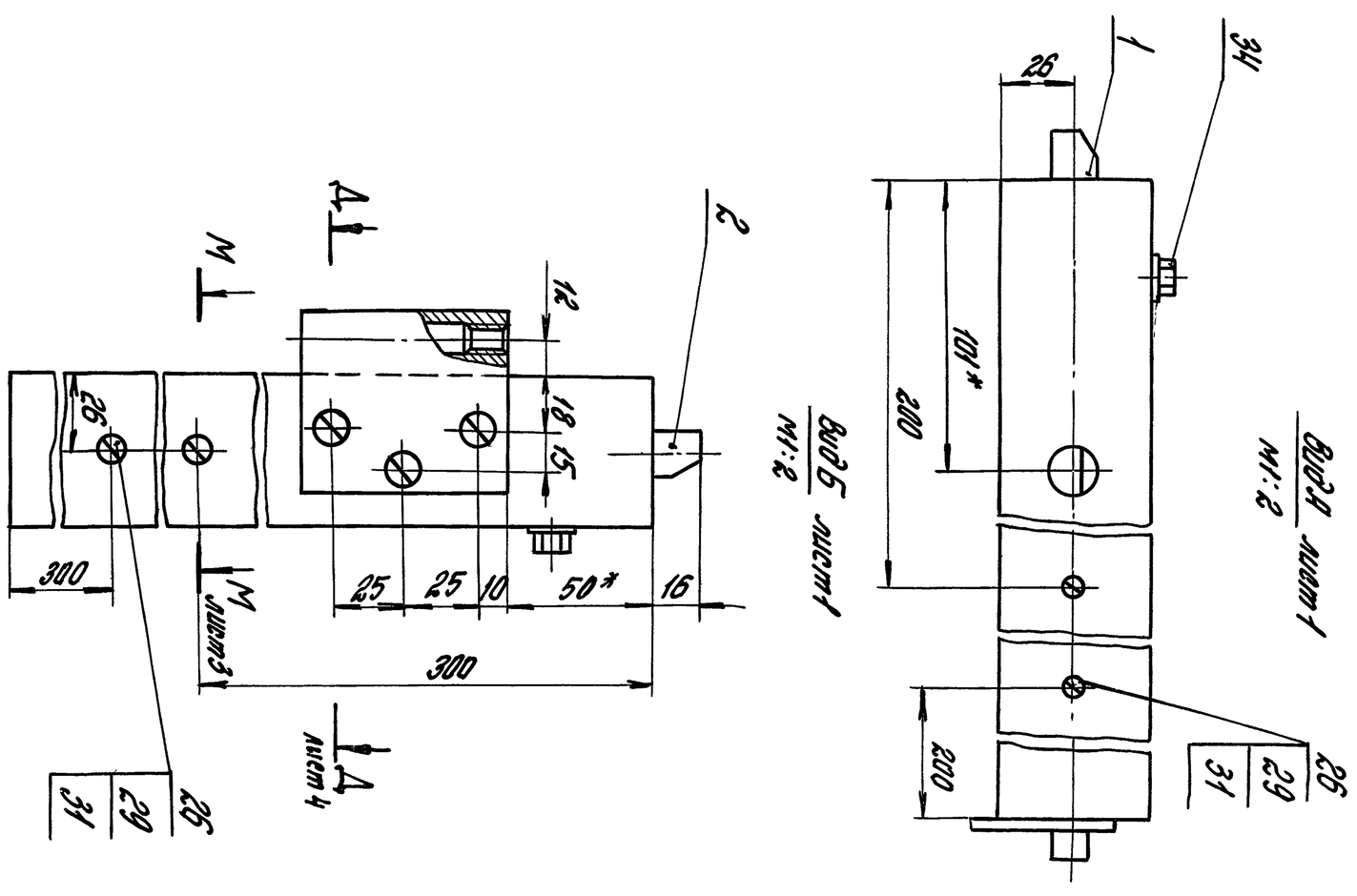

	Лист
1.436.2-22.2.01.00.00	5

23670-02 14

Формат А4

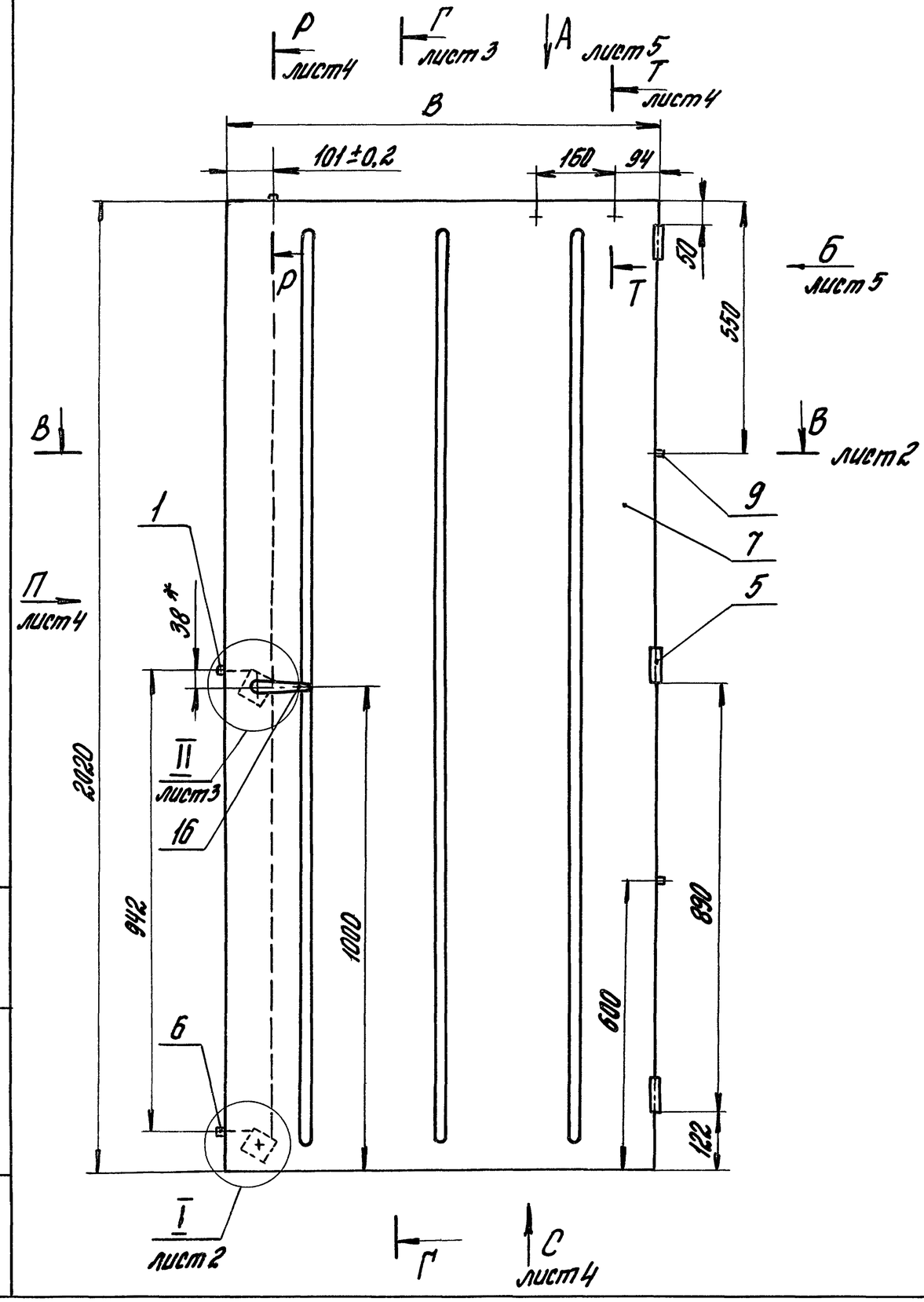

Обозначение	В, мм	Масса, кг
1.436.2-22.2.01.00.00	900	52,1
-01	1000	56,5
-02	900	59,1
-03	1000	64,3
-04	900	58,9
-05	1000	63,9
-06	900	64,2
-07	1000	69,9

1. Сварные швы выполнять в среде углекислого газа по ГОСТ 14771-76. Обозначение сварного шва относится ко всем подобно свариваемым элементам.
2. * Размеры для справок.
3. ** Сварку деталей поз. 3,4,19,20 произвести после их установки в коробе поз. 7.
4. Неуказанные предельные отклонения размеров: H14; h14; $\pm \frac{IT14}{2}$

Н.контр.	Погорелов		
ГИП	Погорелов		
Зав.гр.	Лукашевич		
Вед.инж.	Смирягин		
Инж.I к.	Царева		

1.436.2-22.01.00.00СБ

Створка. Сборочный чертеж

Стадия	Масса	Масштаб
Р	см. табл.	–
Лист 1	Листов 5	

ЦНИИПРОМЗДАНИЙ

Инв.№подл. | Подпись и дата | Взам.инв.№

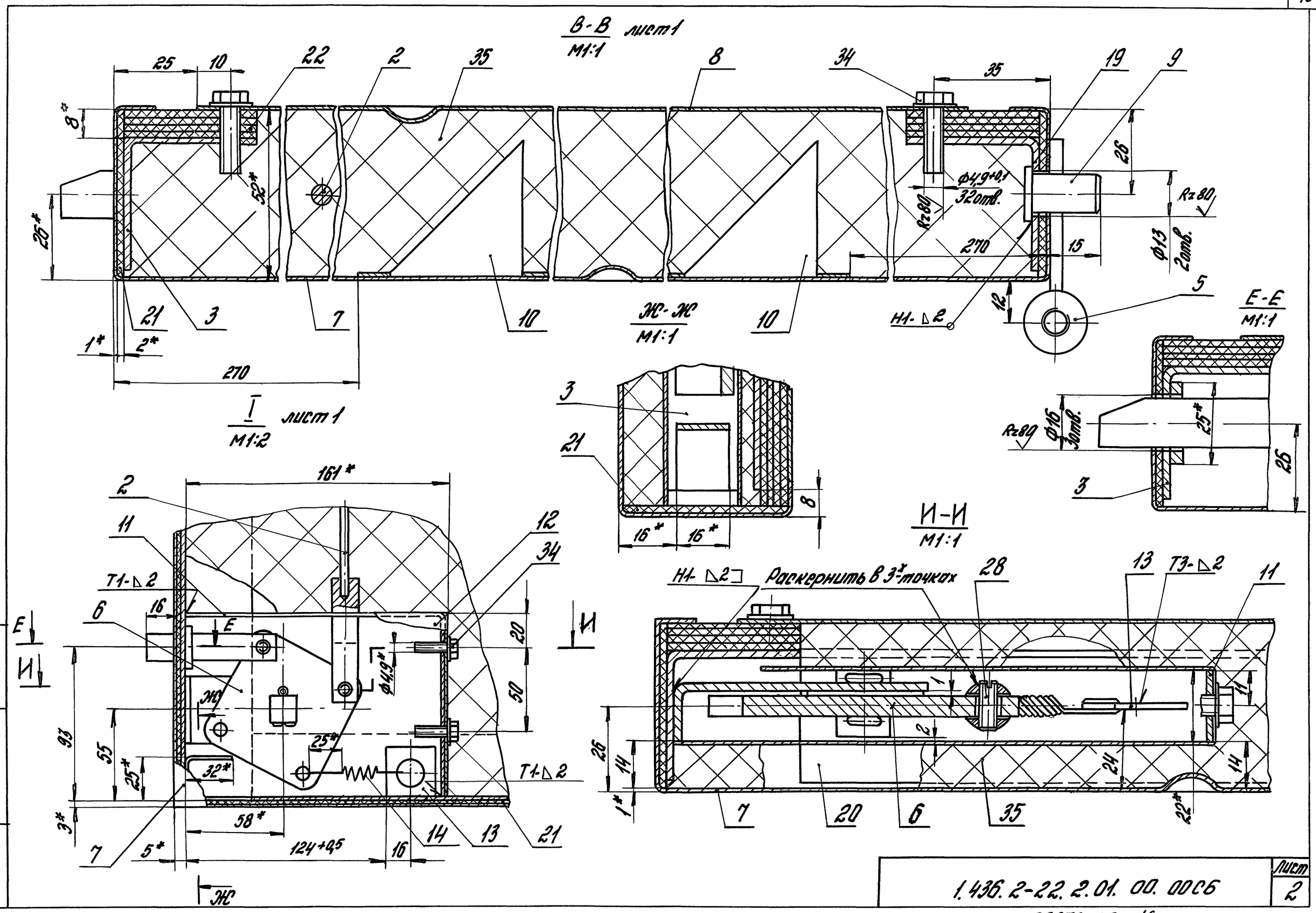

Инв.N подл.	Подпись и дата	Взам. инв.N

1.436.2-22.2.01.00.00СБ

Лист 2

23670-02 16

Формат А3

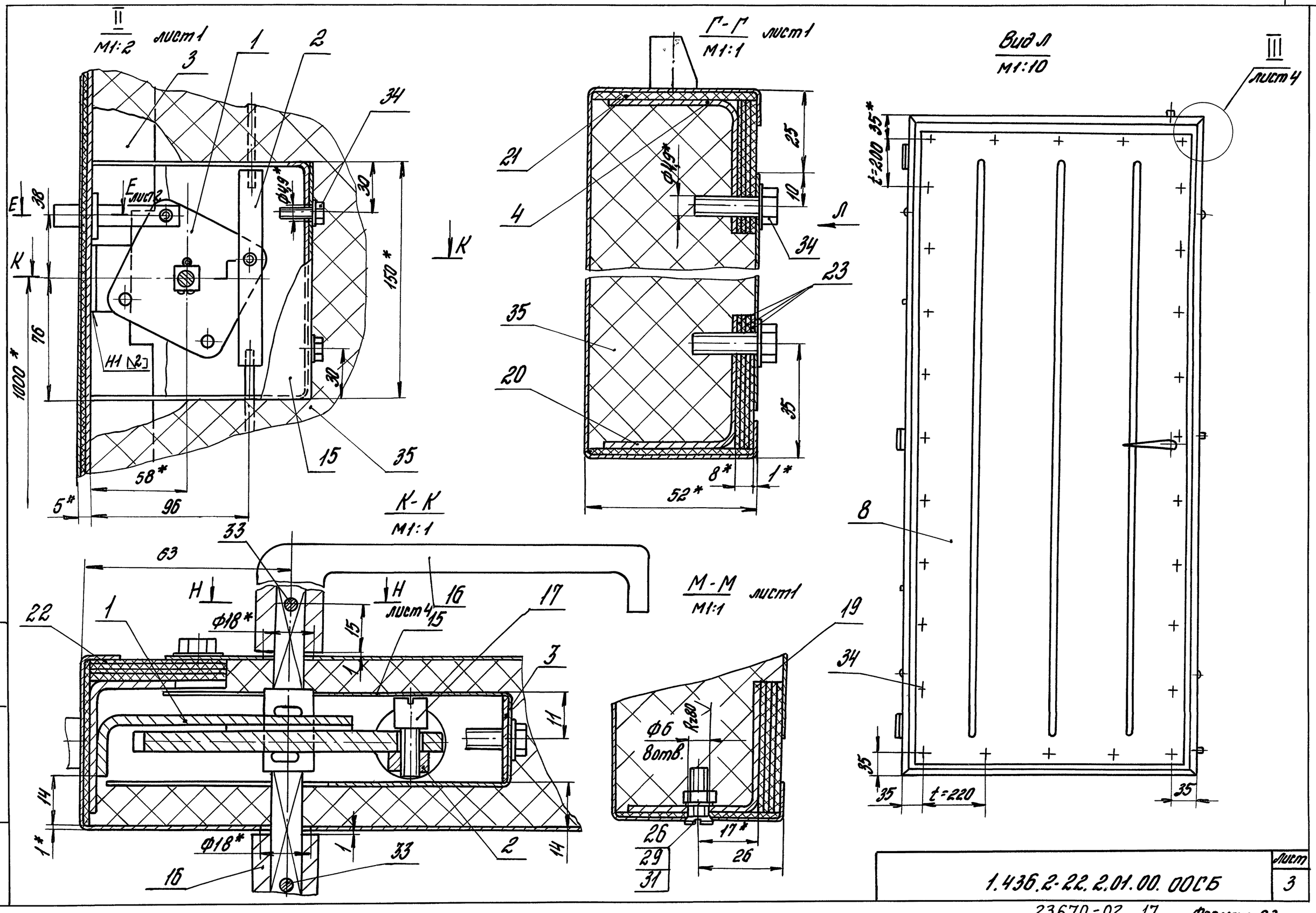
II
М1:2
лист1
3
1
2
34
E
38
E лист2
К
76
1000*
Н1 [2]
Ф19*
30
150*
30
15
35
58*
5*
96
К
К-К
М1:1
Г-Г
М1:1
лист1
21
4
Ф19*
25
10
34
Л
23
35
20
35
8*
1*
52*
Вид Л
М1:10
III
лист4
t=200
35*
8
34
35
35
t=220
35
33
63
Н
Н
16
лист4
15
17
22
1
Ф18*
15
1
3
11
14
1*
Ф18*
1
33
2
14
16
М-М
М1:1
лист1
19
Ф6
8отв.
R=80
26
29
31
17*
26
Инв.№подл. | Подпись и дата | Взам.инв.№
1.436.2-22.2.01.00.ООСБ
Лист
3
23670-02 17
Формат А3

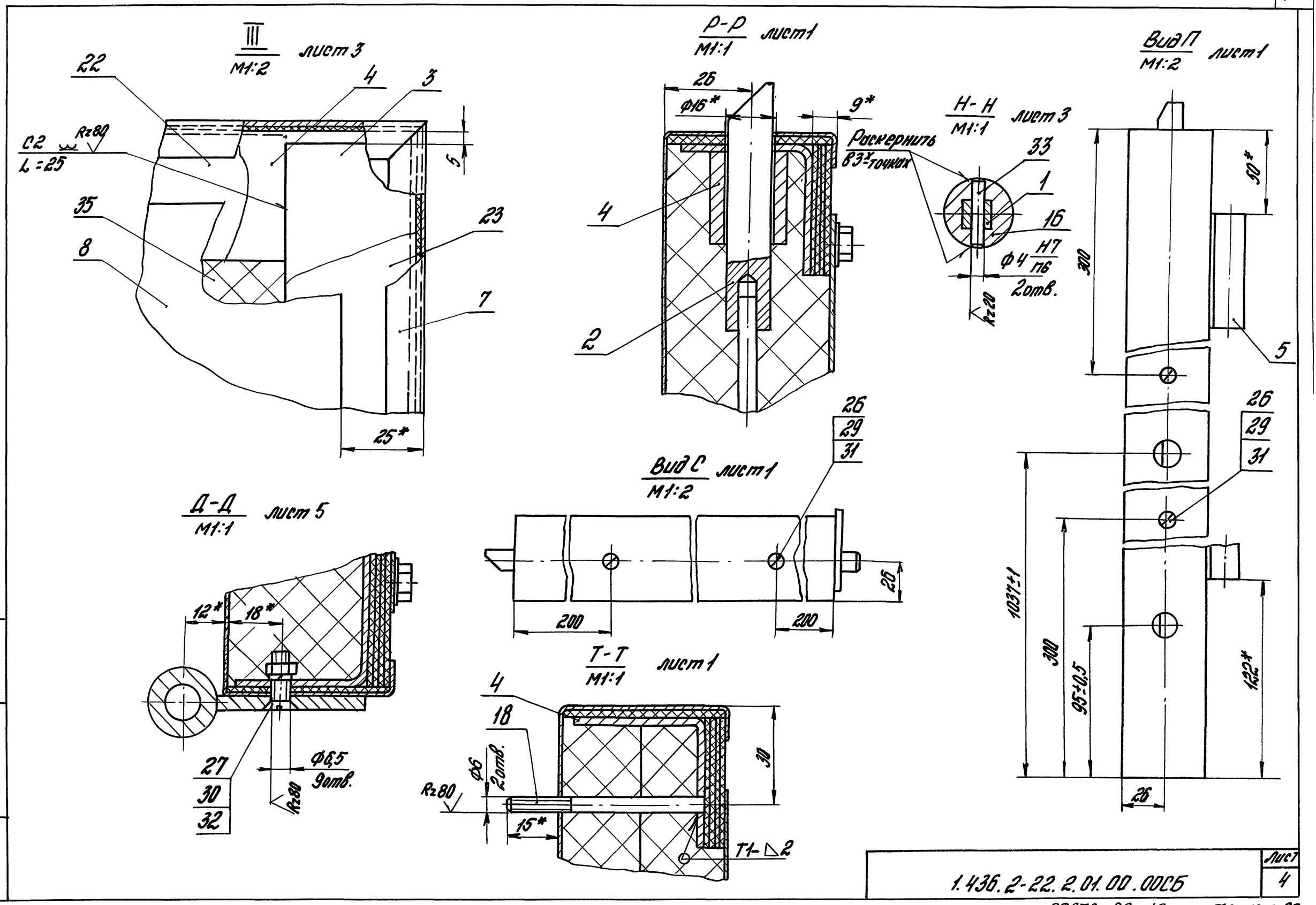

Инв.№ подл.	Подпись и дата	Взам. инв.№

1.436.2-22.2.01.00.00СБ

Лист 4

23670-02 18 формат А3

Инв.№ подл.	Подпись и дата	Взам. инв.№

Формат	Зона	Поз.	Обозначение	Наименование	Кол. на исполн. 1.436.2-22.2.01.01.00-										Примечание
					–	01									
				Документация											
А3			1.436.2-22.2.01.01.00СБ	Сборочный чертеж											
				Детали											
А4		1	1.436.2-22.2.01.01.01	Шток	1										
			-01	Шток		1									
А4		2	1.436.2-22.2.01.01.02	Крестовина	1	1									
А4		3	1.436.2-22.2.01.01.03	Ось	1	1									
А4		4	1.436.2-22.2.01.01.04	Опора	1	1									
А4		5	1.436.2-22.2.01.01.05	Шайба	1	1									

Н.контр.	Погорелов		1.436.2-22.2.01.01.00
ГИП	Погорелов		Механизм открывания
Зав.гр.	Лукашевич		Стадия: Р; Лист: 1; Листов: 2
Вед.инж.	Смирягин		ЦНИИПромзданий
Инж.I к.	Царева		

Формат А4

Инв.№ подл.	Подпись и дата	Взам. инв.№

Формат	Зона	Поз.	Обозначение	Наименование	Кол. на исполн. 1.436.2-22.2.01.01.00-										Примечание
					–	01									
				Стандартные изделия											
		6		Винт М6-8g×16.58.01.20											
				ГОСТ 1477-84	1	1									
		7		Шплинт 3,2×28.001											
				ГОСТ 397-79	2	2									

1.436.2-22.2.01.01.00 Лист 2

Формат А4

23670-02 19

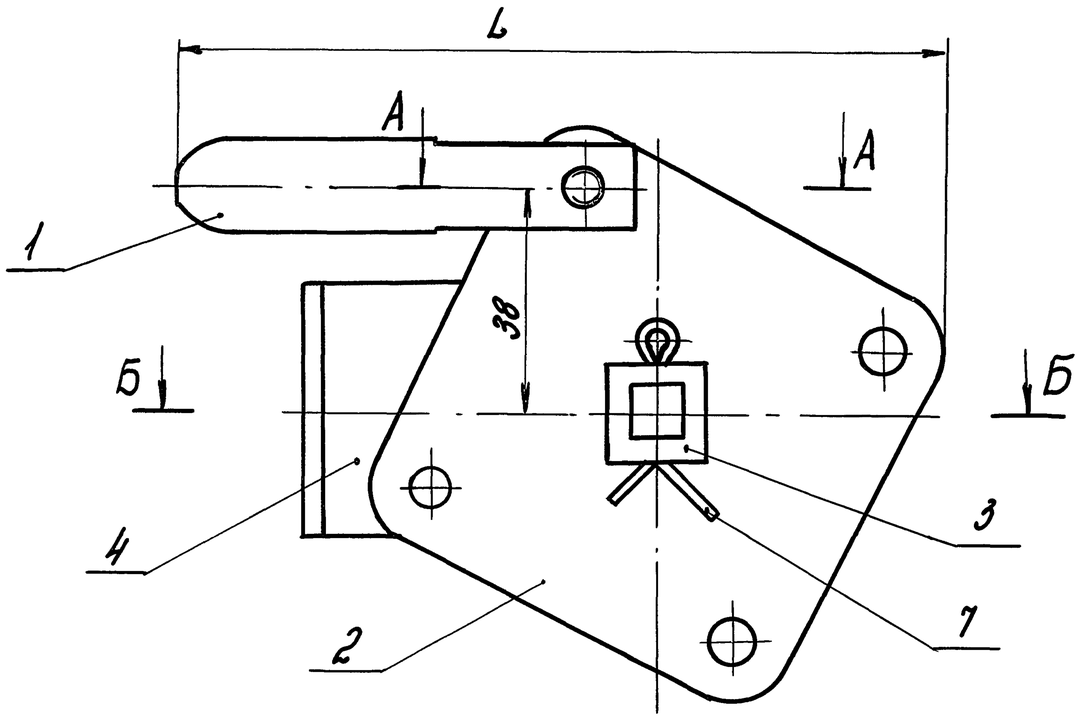

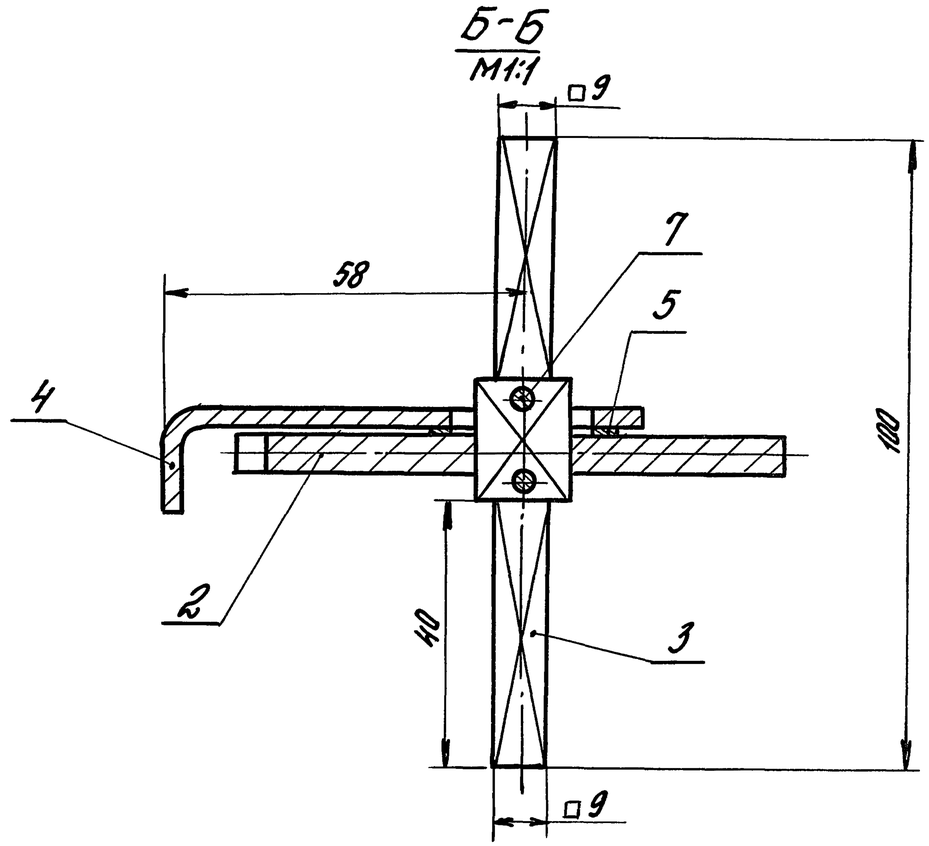

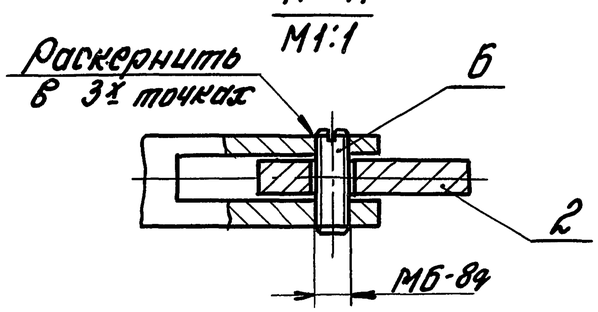

Размеры для справок.

Обозначение	L, мм	Масса, кг
1.436.2-22.2.01.01.00	126	0,47
-01	144	0.5

Н.контр.	Погорелов		1.436.2-22.2.01.01.00СБ	
ГИП	Погорелов		Механизм открывания. Сборочный чертеж	Стадия: Р; Масса: см. табл.; Масштаб: –
Зав. гр.	Лукашевич			Лист; Листов 1
Вед. инж.	Смирягин			ЦНИИПРОМЗДАНИЙ
Инж. 1к.	Цорева			

Инв. № подл. | Подпись и дата | Взам. инв. №

Rz40 (√)

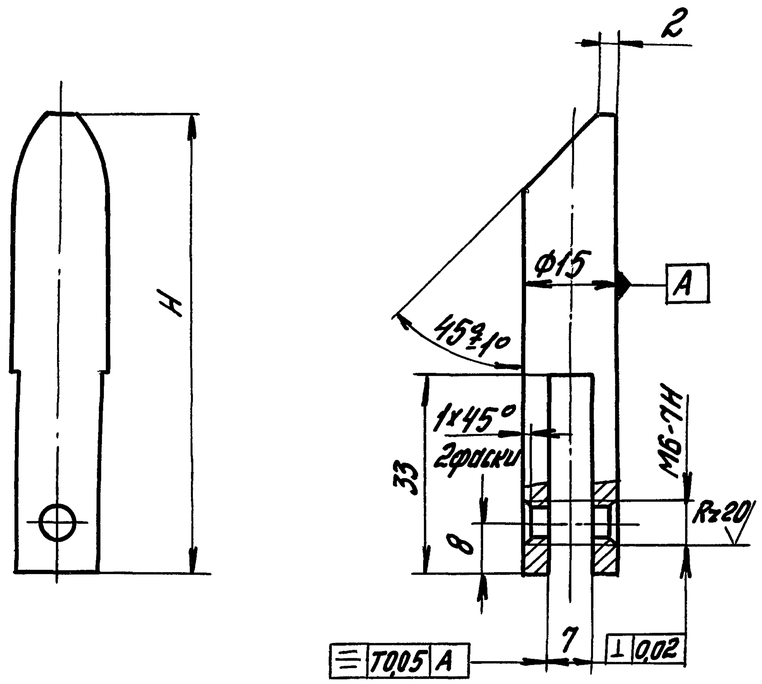

Обозначение	H, мм	Масса, кг
1.436.2-22.2.01.01.01	75	0,07
-01	93	0,1

Неуказанные предельные отклонения размеров: H14; h14; $\pm \frac{IT14}{2}$.

Н.контр.	Погорелов		1.436.2-22.2.01.01.01	
ГИП	Погорелов		Шток	Стадия: Р; Масса: см. табл.; Масштаб: —
Зав. гр.	Лукашевич			Лист; Листов 1
Вед.инж.	Смирягин		Круг $\frac{\text{В16 ГОСТ 2590-88}}{\text{45 ГОСТ 1050-74}}$	ЦНИИПРОМЗДАНИЙ
Инж.I к.	Царева			

Инв.№ подл. | Подпись и дата | Взам.инв.№

Формат А4

Rz80 (√)

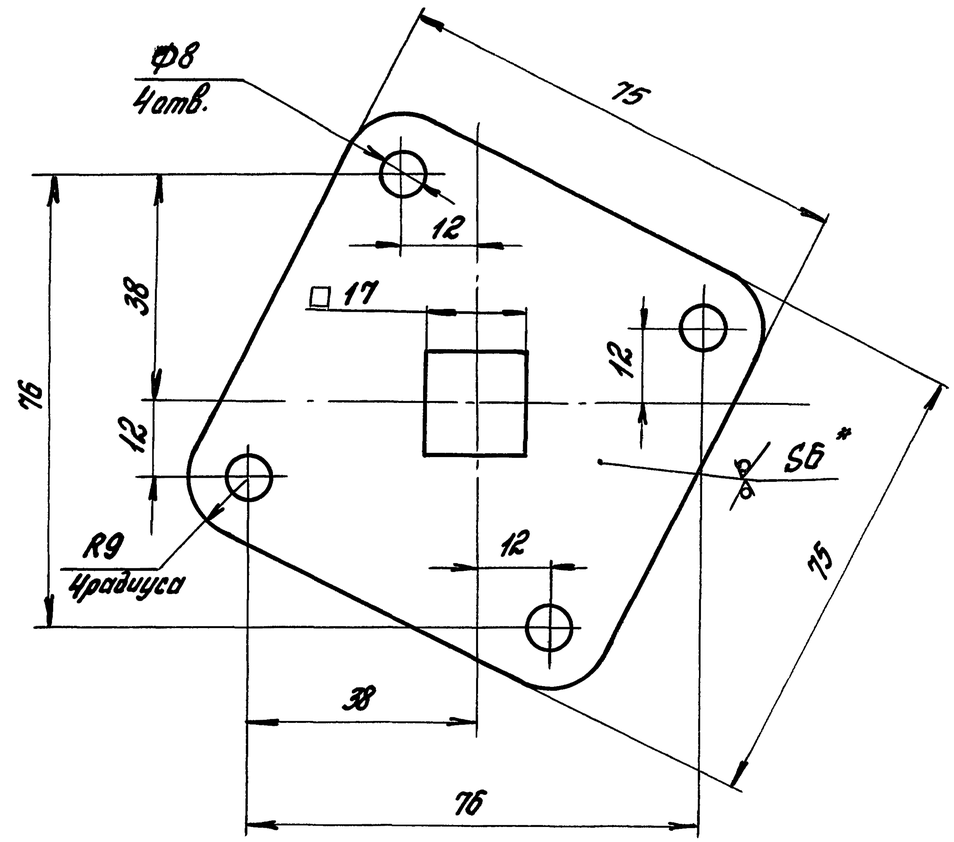

1.* Размер для справок.

2. Неуказанные предельные отклонения размеров: H14; h14; $\pm \frac{IT14}{2}$.

Н.контр.	Погорелов		1.436.2-22.2.01.01.02	
ГИП	Погорелов		Крестовина	Стадия: Р; Масса: 0,23; Масштаб: 1:1
Зав. гр.	Лукашевич			Лист; Листов 1
Вед.инж.	Смирягин		Лист $\frac{\text{Б-ПН-6 ГОСТ 19903-74}}{\text{ВСт 3пс2 ГОСТ 14637-79}}$	ЦНИИПРОМЗДАНИЙ
Инж.I к.	Царева			

Инв.№ подл. | Подпись и дата | Взам.инв.№

Формат А4

Rz80 (√)

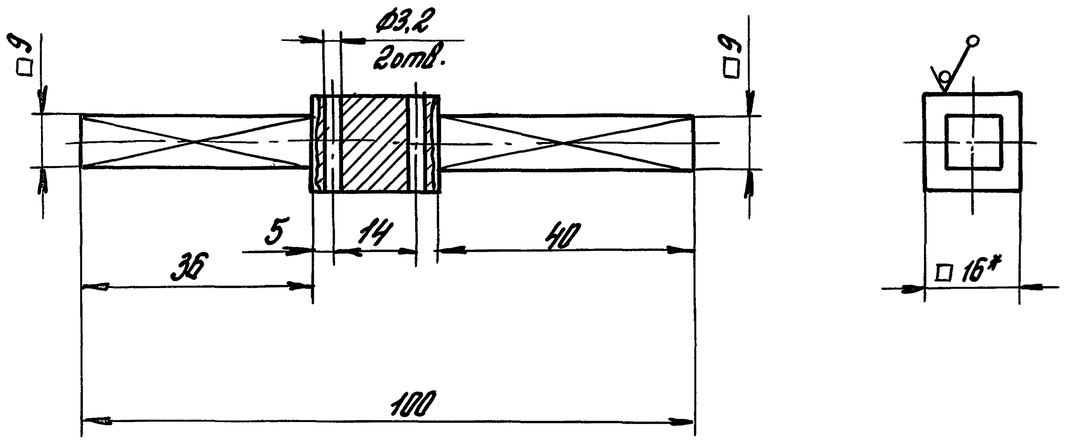

1.* Размер для справок.

2. Неуказанные предельные отклонения размеров: H14; h14; $\pm\frac{IT14}{2}$.

Н. контр.	Погорелов		1.436.2-22.2.01.01.03			
ГИП	Погорелов		Ось	Стадия	Масса	Масштаб
Зав. гр.	Лукашевич			Р	0,09	1:1
Вед. инж.	Смирягин			Лист	Листов 1	
Инж. Iк.	Царева		Квадрат 816 ГОСТ 2591-88 / ст.3пс2 ГОСТ535-88	ЦНИИПРОМЗДАНИЙ		

Инв. № подл. | Подпись и дата | Взам. инв. №

Формат А4

Rz80 (√)

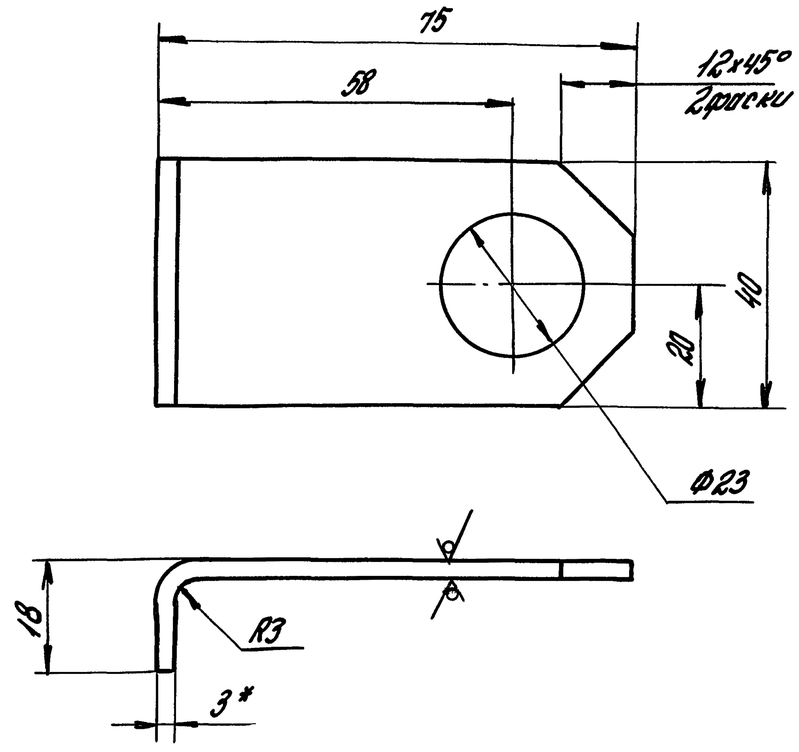

1.* Размер для справок.

2. Неуказанные предельные отклонения размеров: H14; h14; $\pm\frac{IT14}{2}$.

Н. контр.	Погорелов		1.436.2-22.2.01.01.04			
ГИП	Погорелов		Опора	Стадия	Масса	Масштаб
Зав. гр.	Лукашевич			Р	0,08	1:1
Вед. инж.	Смирягин			Лист	Листов 1	
Инж. Iк.	Царева		Лист Б-ПН-3 ГОСТ 19903-74 / ВСт.3пс2 ГОСТ 16523-70	ЦНИИПРОМЗДАНИЙ		

Инв. № подл. | Подпись и дата | Взам. инв. №

Формат А4

Формат	Зона	Поз	Обозначение	Наименование	Кол.	Примеч.
				Документация		
А3			1.436.2-22.2.01.02.00.СБ	Сборочный чертеж		
				Детали		
А4		1	1.436.2-22.2.01.02.01	Шток	1	
А4		2	1.436.2-22.2.01.02.02	Пластина	1	
А4		3	1.436.2-22.2.01.02.03	Вилка	1	
				Связь		
				Круг В5 ГОСТ 2590-88 / Ст 3пс 2 ГОСТ 535-88		
Б4		4	1.436.2-22.2.01.02.04	L = 914-1,0 Rz80	1	0,14 кг
Б4		5	1.436.2-22.2.01.02.05	L = 840-1,0 Rz80	1	0,13 кг

Взам. инв.№ | Подпись и дата | Инв.№ подл.

Н.контр.	Погорелов		
ГИП	Погорелов		
Зав.гр.	Лукашевич		
Вед.инж.	Смирягин		
Инж.I к.	Царева		

1.436.2-22.2.01.02.00

Тяга

Стадия	Лист	Листов
Р		1

ЦНИИПРОМЗДАНИЙ

Формат А4

Rz80

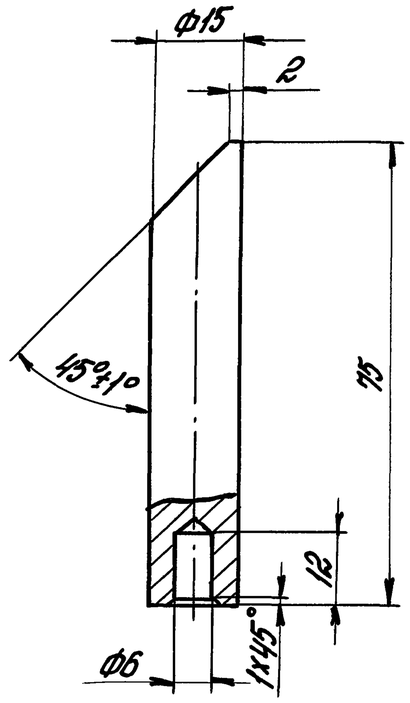

Неуказанные предельные отклонения размеров: H14; h14; $\pm\frac{IT14}{2}$.

Взам. инв.№ | Подпись и дата | Инв.№ подл.

Н.контр.	Погорелов		
ГИП	Погорелов		
Зав.гр.	Лукашевич		
Вед.инж.	Смирягин		
Инж.I к.	Царева		

1.436.2-22.2.01.02.01

Шток

Стадия	Масса	Масштаб
Р	0,1	1:1
Лист	Листов 1	

Круг $\frac{\text{В16 ГОСТ 2590-88}}{\text{45 ГОСТ 1050-94}}$

ЦНИИПРОМЗДАНИЙ

Формат А4

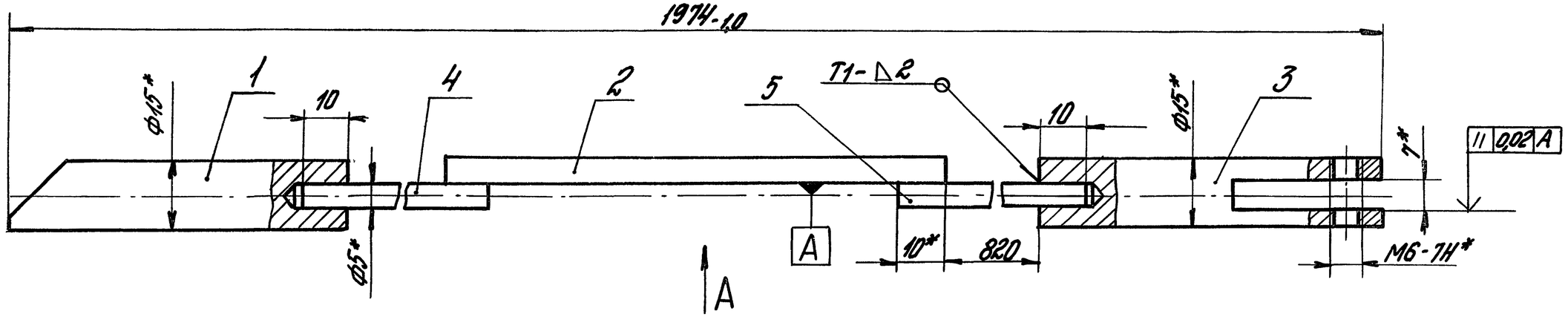

Вид А

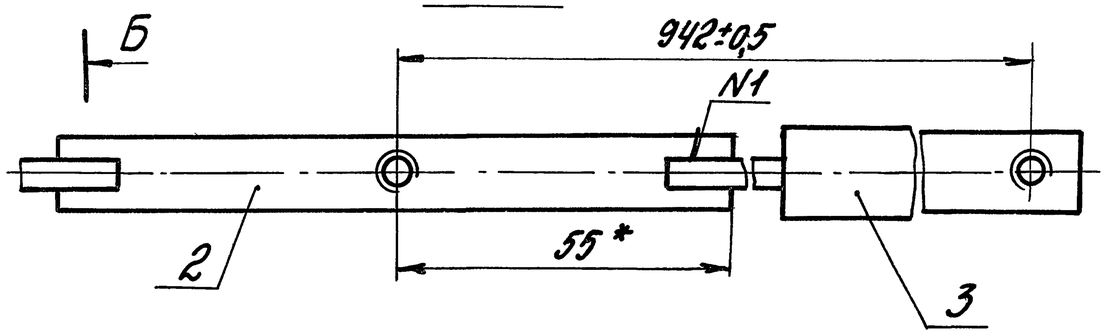

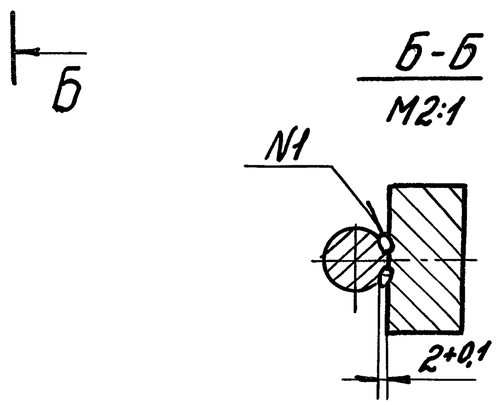

1. Сварка шва N1 ручная электродуговая.
2. Сварные швы выполнять в среде углекислого газа по ГОСТ 14771-76. Обозначение сварного шва относится ко всем подобным свариваемым элементам.
3. * Размеры для справок.
4. Неуказанные предельные отклонения размеров: h14; $\pm \frac{IT14}{2}$.

Н. контр.	Погорелов		1.436.2-22.2.01.02.00СБ	
ГИП	Погорелов		Тяга. Сборочный чертеж	Стадия: Р; Масса: 0,5; Масштаб: 1:1
Зав. гр.	Лукашевич			Лист; Листов 1
Вед. инж.	Смирягин			ЦНИИПромзданий
Инж. I к.	Царева			

Инв. № подл. | Подпись и дата | Взам. инв. №

23670-02 24 Формат А3

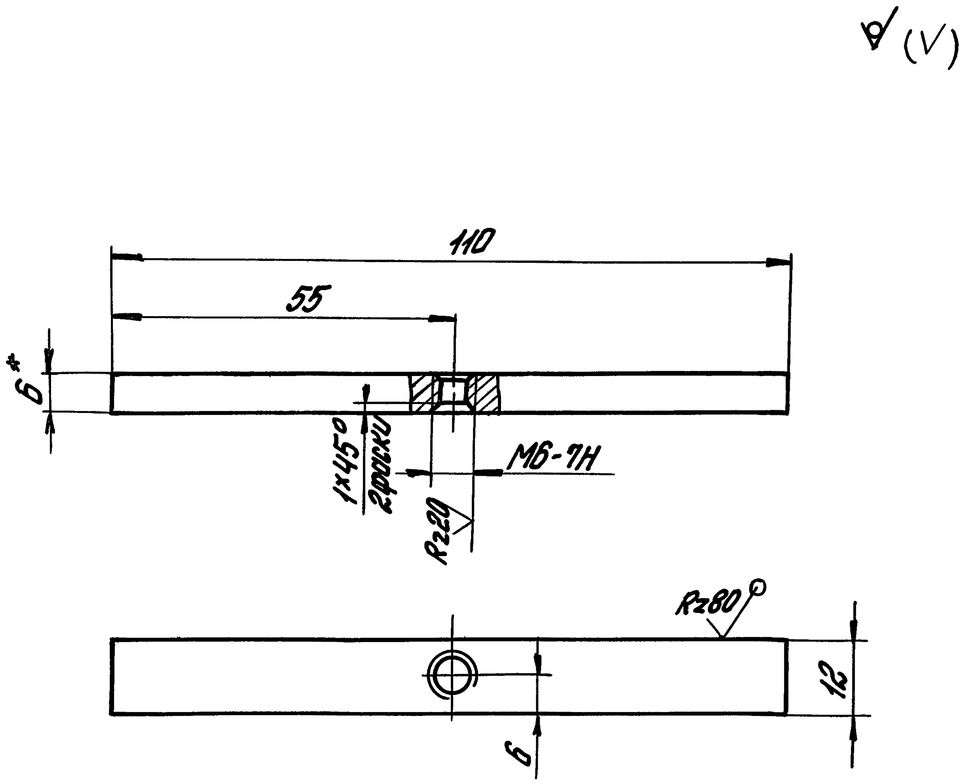

1.* Размер для справок.

2. Неуказанные предельные отклонения размеров: $h14; \pm \frac{IT14}{2}$.

Н.контр.	Погорелов			1.436.2-22.2.01.02.02		
ГИП	Погорелов			Пластина	Стадия: Р	Масса: 0,06	Масштаб: 1:1
Зав. пр.	Лукашевич				Лист	Листов 1
Вед.инж.	Смирягин			Лист Б-ПН-6 ГОСТ 19903-74 / ВСт 3пс2 ГОСТ 14637-79	ЦНИИПРОМЗДАНИЙ
Инж.I к.	Царева				

Инв.№ подл. | Подпись и дата | Взам.инв.№

Формат А4

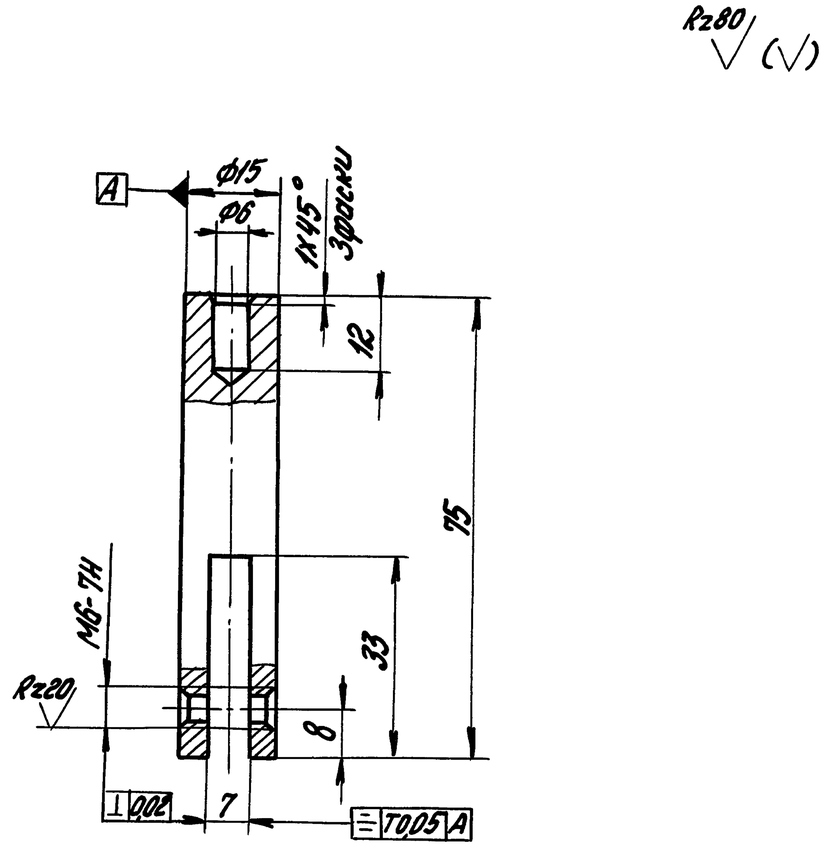

Неуказанные предельные отклонения размеров: $H14; h14; \pm \frac{IT14}{2}$.

Н.контр.	Погорелов			1.436.2-22.2.01.02.03		
ГИП	Погорелов			Вилка	Стадия: Р	Масса: 0,07	Масштаб: 1:1
Зав. ер.	Лукашевич				Лист	Листов 1
Вед.инж.	Смирягин			Круг В16 ГОСТ 2590-88 / Ст 3пс2 ГОСТ 535-88	ЦНИИПРОМЗДАНИЙ
Инж.I к.	Царева				

Инв.№ подл. | Подпись и дата | Взам.инв.№

Формат А4

Формат	Зона	Поз.	Обозначение	Наименование	Кол.	Примечание
				Документация		
А3			1.436.2-22.2.01.03.00СБ	Сборочный чертеж		
				Детали		
Б4		1	1.436.2-22.2.01.03.01	Стойка		
				Уголок 40×40×2 ГОСТ 19771-74		
				Ст 3пс2 ГОСТ 14774-76		
				L = 2004-1,0; Rz80	1	2,4 кг
Б4		2	1.436.2-22.2.01.03.02	Упор		
				Лист Б-ПН-2,0 ГОСТ 19903-74		
				4-III Ст 3пс2 ГОСТ 16523-70		
				(49×16) h14; Rz80	1	0,012 кг
Б4		3	1.436.2-22.2.01.03.03	Ограждение		
				Лист Б-ПН-2,0 ГОСТ 19903-74		
				4-III Ст 3пс2 ГОСТ 16523-70		
				(394×22) h14; Rz80	1	0,135 кг
Б4		4	1.436.2-22.2.01.03.04	Пластина		
				Лист Б-ПН-3,0 ГОСТ 19903-74		
				4-III Ст 3пс2 ГОСТ 16523-70		
				(25×25) h14; Rz80	2	0,01 кг

Взам. инв.№ | Подпись и дата | Инв.№ подл.

Н.контр.	Погорелов		1.436.2-22.2.01.03.00			
ГИП	Погорелов		Стойка левая	Стадия	Лист	Листов
Зав.гр.	Лукашевич			Р		1
Вед.инж.	Смирягин			ЦНИИПРОМЗДАНИЙ		
Инж.I к.	Царева					

Формат А4

Rz80 (√)

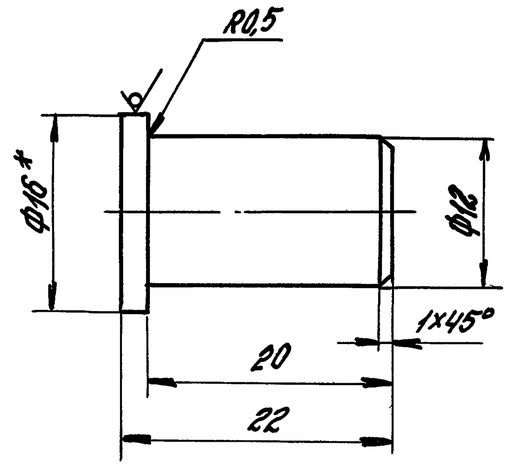

1.* Размер для справок.

2. Неуказанные предельные отклонения размеров: h14; $\pm \frac{IT14}{2}$.

Взам. инв.№ | Подпись и дата | Инв.№ подл.

			1.436.2-22.2.01.00.03			
Н.контр.	Погорелов		Шторы	Стадия	Масса	Масштаб
ГИП	Погорелов			Р	0,02	2:1
Зав.гр.	Лукашевич			Лист	Листов 1	
Вед.инж.	Смирягин		Круг $\frac{В16\ ГОСТ\ 2590-88}{Ст\ 3пс\ 2\ ГОСТ\ 535-88}$	ЦНИИПРОМЗДАНИЙ		
Инж.I к.	Царева					

Формат А4

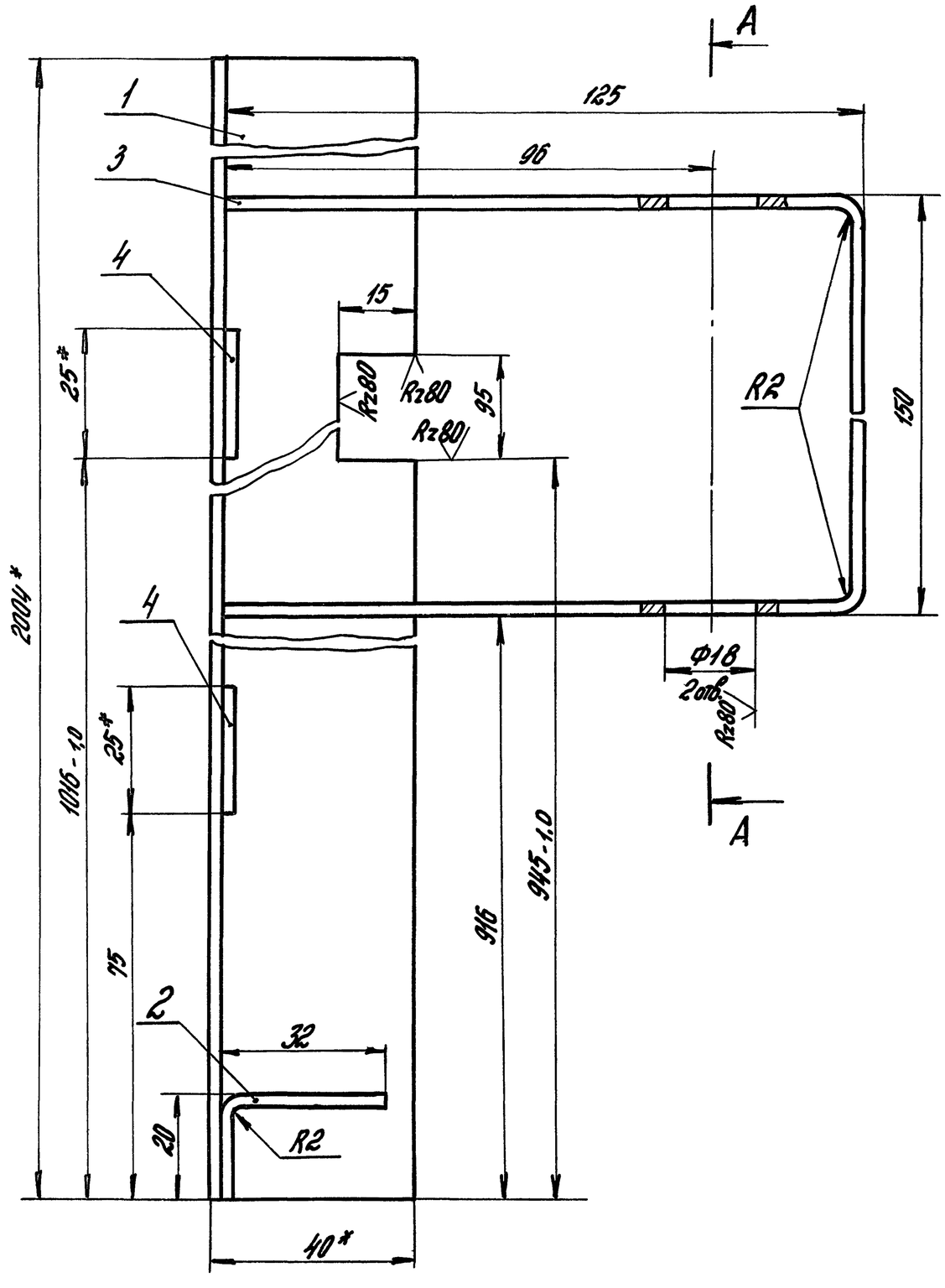

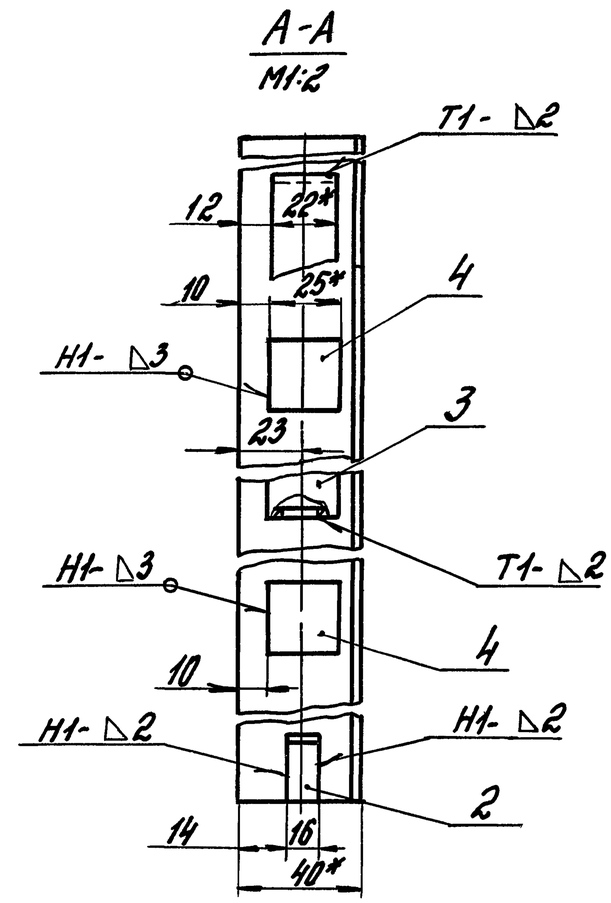

1. Сварные швы выполнять в среде углекислого газа по ГОСТ 14771-76.
2.* Размеры для справок.
3. Неуказанные предельные отклонения размеров: $H14; h14; \pm \frac{IT14}{2}$.

Н.контр.	Погорелов			1.436.2-22.2.01.03.00СБ		
ГИП	Погорелов			Стойка левая. Сборочный чертеж	Стадия	Масса	Масштаб
					Р	2,72	1:1
Зав.гр.	Лукошевич				Лист	Листов 1
Вед.инж.	Смирягин				ЦНИИПРОМЗДАНИЙ	
Инж.I кат.	Царева					

Инв.№подл. | Подпись и дата | Взам.инв.№

Инв. № подл.	Подпись и дата	Взам. инв. №

Формат	Зона	Поз.	Обозначение	Наименование	Кол. на исполн. 1.436.2-22.2.01.04.00-										Примечание
					–	01	02	03	04	05	06	07			
				Документация											
А3			1.436.2-22.2.01.04.00СБ	Сборочный чертеж	X	X	X	X	X	X	X	X			
				Детали											
Б4		1	1.436.2-22.2.01.04.01	Бобышка											
				Круг $\frac{\text{В 22 ГОСТ 2590-88}}{\text{Ст 3пс2 ГОСТ 535-88}}$											
				L = 29 h14; Rz80	1	1	1	1	1	1	1	1			0,035кг
				Связь											
				Уголок $\frac{\text{40×40×2 ГОСТ 19771-74}}{\text{ВСт 3пс2 ГОСТ 11474-76}}$											

Н. контр.	Погорелов			1.436.2-22.2.01.04.00
ГИП	Погорелов			
Зав. гр.	Лукьшевич			Перемычка
Вед. инж.	Смирягин			
Инж. I к.	Цорева			

Стадия	Лист	Листов
Р	1	2

ЦНИИПромзданий

Формат А4

Инв. № подл.	Подпись и дата	Взам. инв. №

Формат	Зона	Поз.	Обозначение	Наименование	Кол. на исполн. 1.436.2-22.2.01.04.00-										Примечание
					–	01	02	03	04	05	06	07			
Б4		2	1.436.2-22.2.01.04.02	L = 814-1,0; Rz80	1										0,97кг
			-01	L = 914-1,0; Rz80		1									1,09кг
			-02	L = 605-1,0; Rz80			1		1						0,73кг
			-03	L = 640-1,0; Rz80				1							0,77кг
			-04	L = 805-1,0; Rz80						1		1			0,97кг
			-05	L = 840-1,0; Rz80							1				1,0кг

1.436.2-22.2.01.04.00	Лист 2

Формат А4

23670-02 28

27

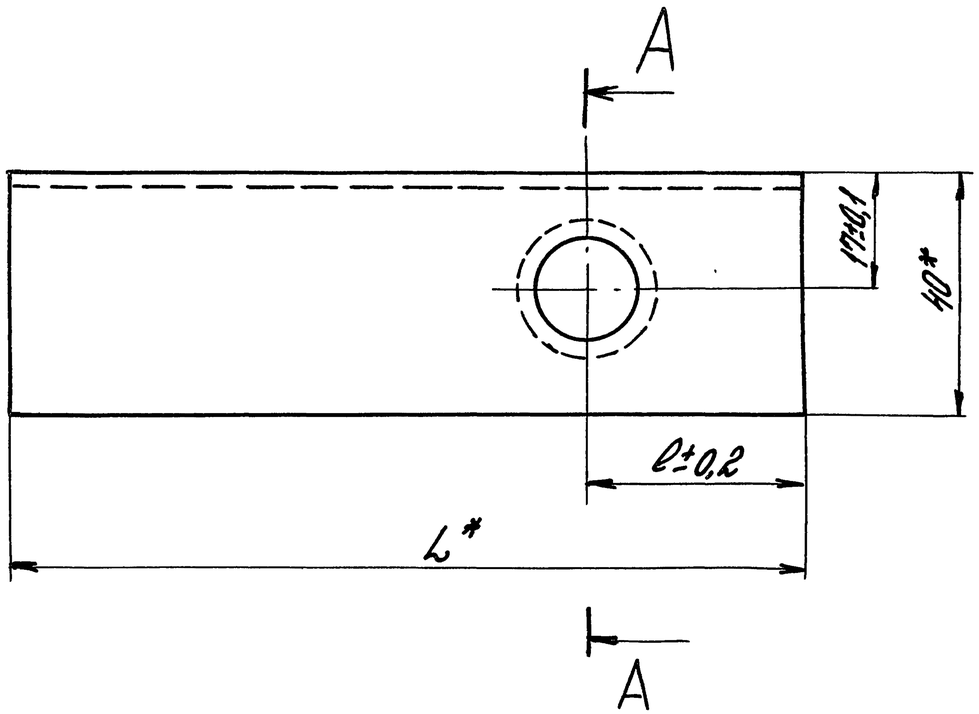

Обозначение	ℓ, мм	L, мм	Масса, кг
1.436.2-22.2.01.04.00	756	814	1,05
-01	856	914	1,15
-02	58	605	0,77
-03	623	640	0,81
-04	547	605	0,77
-05	58	805	1,0
-06	823	840	1,05
-07	747	805	1,0

А-А

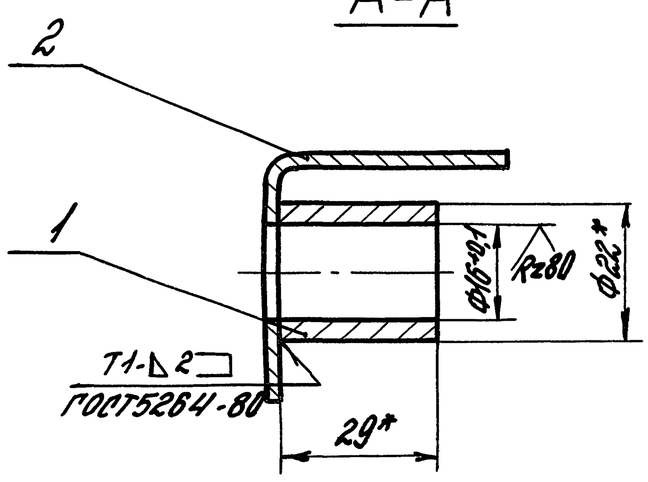

1.* Размеры для справок

				1.436.2-22.2.01.04.00СБ		
				Перемычка. Сборочный чертеж	Стадия	Масса	Масштаб
					Р	см. табл.	–
Н.контр.	Погорелов				Лист	Листов 1	
ГИП	Погорелов						
Зав. гр.	Лукашевич				ЦНИИПРОМЗДАНИЙ		
Вед. инж.	Смирягин						
Инж. I к.	Царева						

Инв. № подл. | Подпись и дата | Взам. инв. №

формат А3

Формат	Зона	Поз.	Обозначение	Наименование	Кол.	Примеч.
				Документация		
А4			1.436.2-22.2.01.05.00СБ	Сборочный чертеж		
				Детали		
Б4		1	1.436.2-22.2.01.05.01	Втулка		
				Круг $\frac{\text{Ø20 ГОСТ 2590-88}}{\text{Ст.3пс2 ГОСТ 535-88}}$		
				L = 70 h14; Rz80	1	0,115 кг
Б4		2	1.436.2-22.2.01.05.02	Платик		
				Лист $\frac{\text{Б-ПН-4 ГОСТ 19903-74}}{\text{ВСт3пс2 ГОСТ 14637-79}}$		
				(45×70) h14; Rz80	1	0,095 кг

Н. контр.	Погорелов			1.436.2-22.2.01.05.00		
ГИП	Погорелов			Полупетля	Стадия: Р	Лист:	Листов: 1
Зав. гр.	Лукашевич				ЦНИИПРОМЗДАНИЙ	
Вед. инж.	Смирягин					
Инж. I к.	Царева					

Инв. № подл. | Подпись и дата | Взам. инв. №

Формат А4

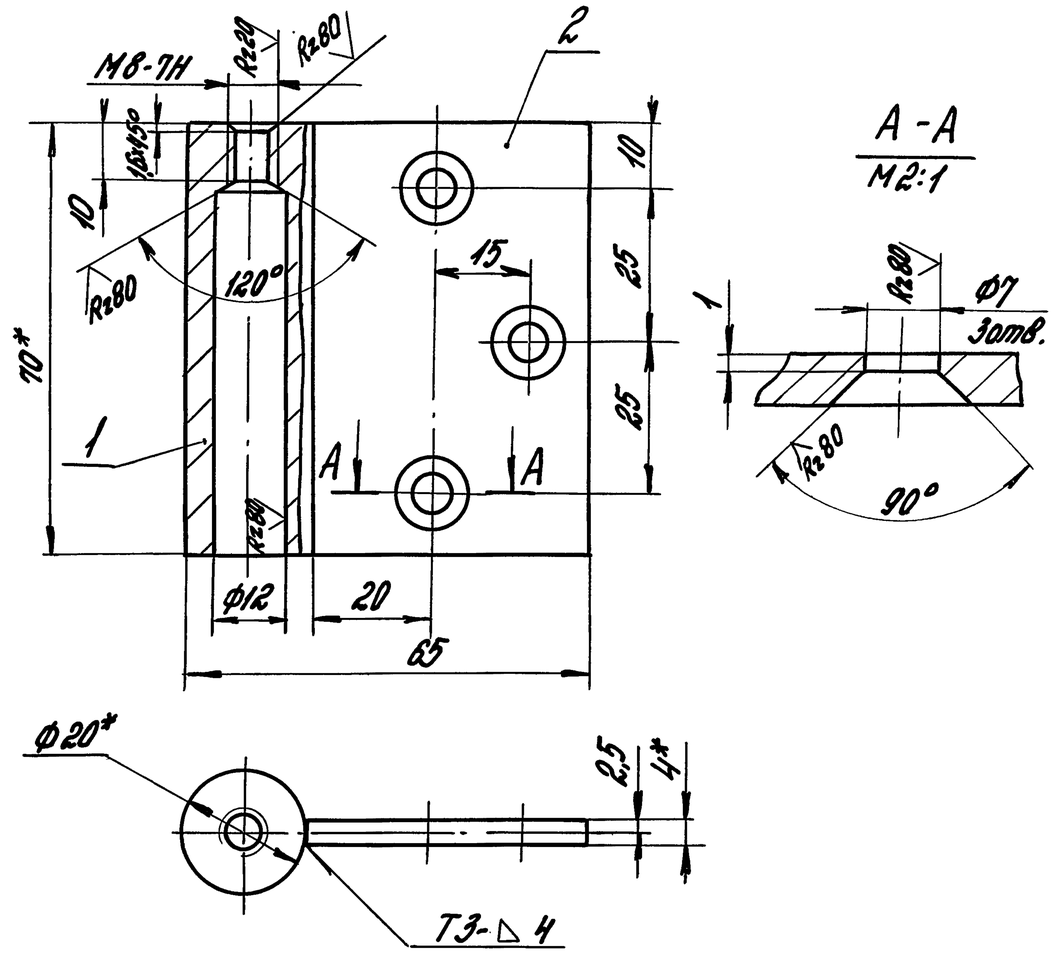

1. Сварные швы выполнять в среде углекислого газа по ГОСТ 14771-76.
2.* Размеры для справок.
3. Неуказанные предельные отклонения размеров: h14; H14; $\pm \frac{IT14}{2}$.

Н. контр.	Погорелов			1.436.2-22.2.01.05.00СБ		
ГИП	Погорелов			Полупетля. Сборочный чертеж	Стадия: Р	Масса: 0,21	Масштаб: 1:1
Зав. гр.	Лукашевич				Лист	Листов 1
Вед. инж.	Смирягин				ЦНИИПРОМЗДАНИЙ	
Инж. I к.	Царева					

Инв. № подл. | Подпись и дата | Взам. инв. №

Формат А4

Инв. № подл.	Подпись и дата	Взам. инв. №

Формат	Зона	Поз.	Обозначение	Наименование	Кол. на исполн. 1.436.2-22.2.01.06.00-										Примечание
					–	01									
				Документация											
А3			1.436.2-22.2.01.06.00 СБ	Сборочный чертеж	X	X									
				Детали											
А4		1	1.436.2-22.2.01.01.01	Шток	1										
			-01	Шток		1									
А4		2	1.436.2-22.2.01.01.02	Крестовина	1	1									
А4		3	1.436.2-22.2.01.01.04	Опора	1	1									
А4		4	1.436.2-22.2.01.01.05	Шайба	1	1									
А4		5	1.436.2-22.2.01.06.01	Ось	1	1									

Н. контр.	Погорелов	
ГИП	Погорелов	
Зав. гр.	Лукашевич	
Вед. инж.	Смирягин	
Инж. I к.	Царева	

1.436.2-22.2.01.06.00

Механизм открывания

Стадия	Лист	Листов
Р	1	2

ЦНИИПромзданий

Формат А4

Инв. № подл.	Подпись и дата	Взам. инв. №

Формат	Зона	Поз.	Обозначение	Наименование	Кол. на исполн. 1.436.2-22.2.01.06.00-										Примечание
					–	01									
				Стандартные изделия											
		6		Винт М6-8g×16.58.01.20											
				ГОСТ 1477-84	1	1									
		7		Шплинт 3,2×28.001											
				ГОСТ 397-79	2	2									

23670-02 31

1.436.2-22.2.01.06.00

Лист 2

Формат А4

30

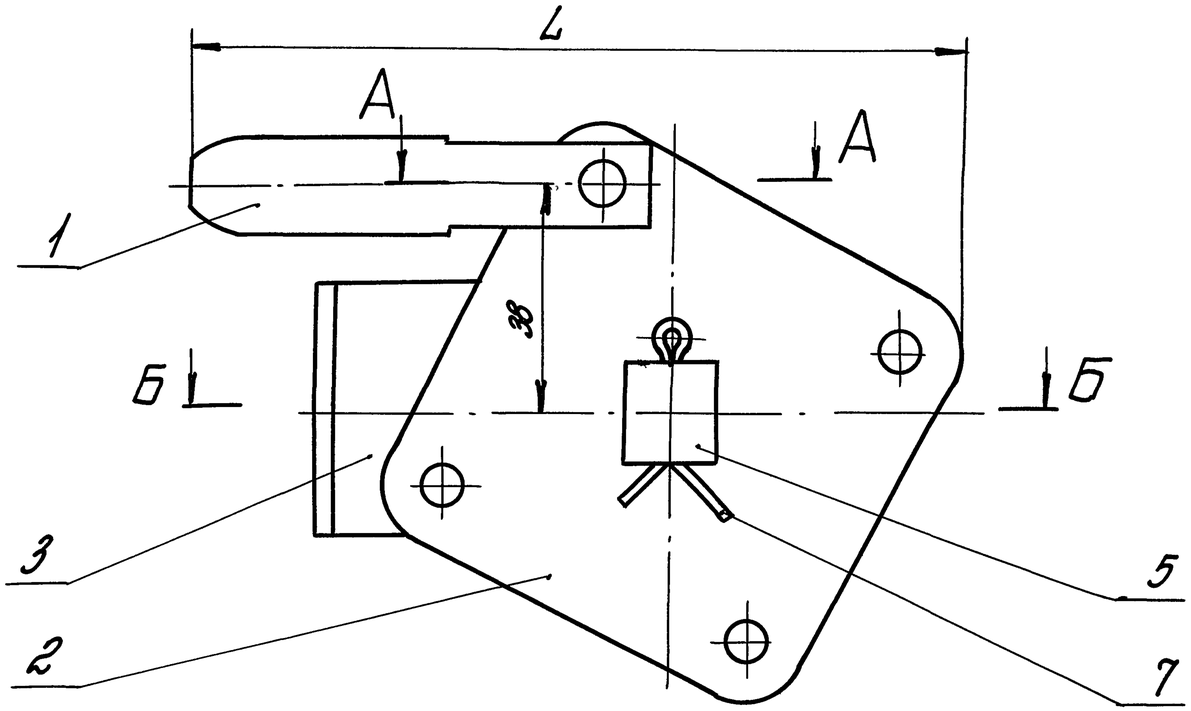

Б-Б
М1:1

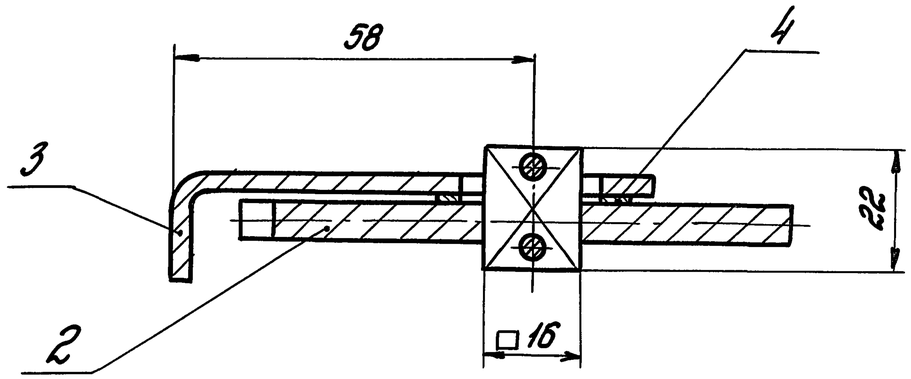

А-А
М1:1

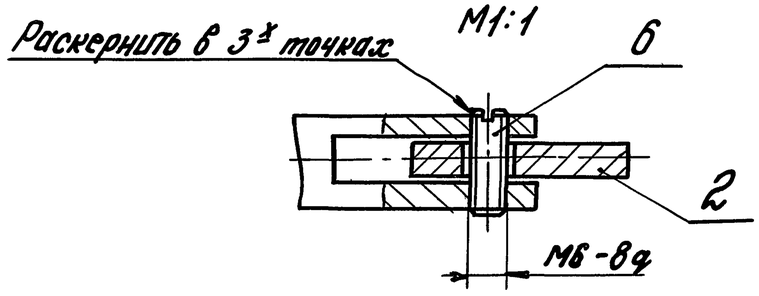

Размеры для справок.

Обозначение	L, мм	Масса, кг
1.436.2-22.2.01.06.00	126	0,42
-01	144	0,46

Н.контр.	Погорелов		
ГИП	Погорелов		
Зав.гр.	Лукашевич		
Вед.инж.	Смирягин		
Инж.I к.	Царева		

1.436.2-22.2.01.06.00СБ

Механизм открывания. Сборочный чертеж

Стадия	Масса	Масшт.
Р	см. табл.	—
Лист	Листов 1	

ЦНИИПРОМЗДАНИЙ

Инв.№ подл. | Подпись и дата | Взам.инв.№

Rz80 (√)

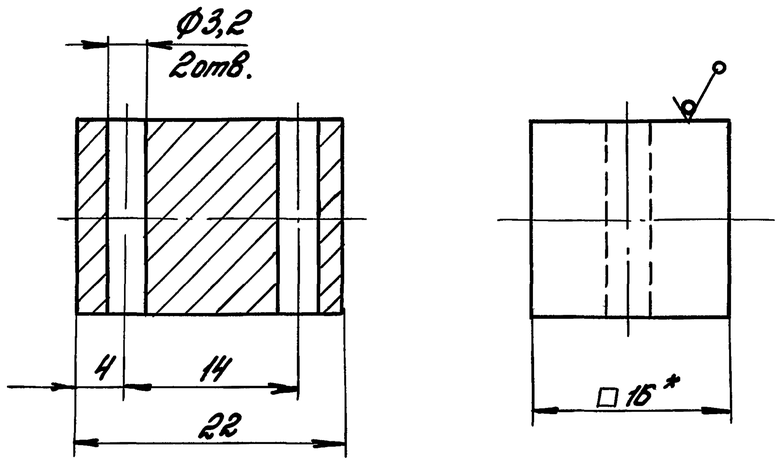

1.* Размер для справок.

2. Неуказанные предельные отклонения размеров: H14; h14; ± IT14/2.

Н.контр.	Погорелов		1.436.2-22.2.01.06.01		
ГИП	Погорелов		Ось	Стадия: Р	Масса: 0,04	Масштаб: 2:1
Зав.гр.	Лукашевич			Лист	Листов 1
Вед.инж.	Смирягин		Квадрат В16 ГОСТ2591-88 / Ст3пс2 ГОСТ535-88	ЦНИИПРОМЗДАНИЙ
Инж.I к.	Царева			

Инв.№ подл. | Подпись и дата | Взам. инв.№

Формат А4

Rz80 (√)

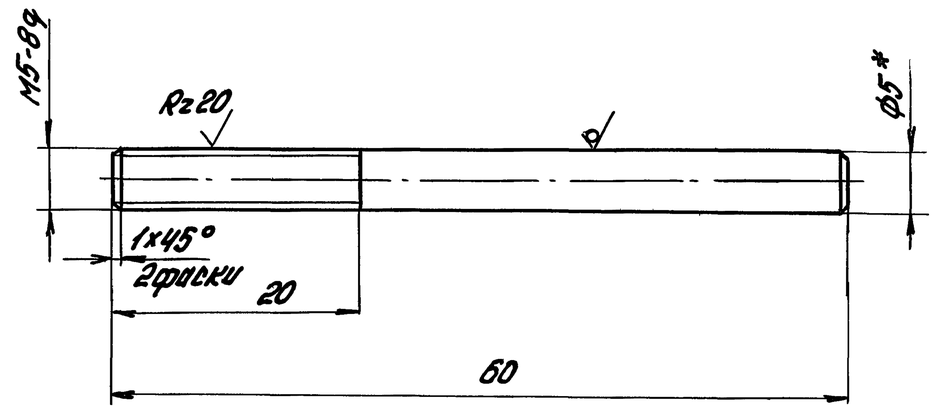

1.* Размер для справок.

2. Неуказанные предельные отклонения размеров: h14; ± IT14/2.

Н.контр.	Погорелов		1.436.2-22.2.01.00.13		
ГИП	Погорелов		Шпилька	Стадия: Р	Масса: 0,009	Масштаб: 2:1
Зав. гр.	Лукашевич			Лист	Листов 1
Вед.инж.	Смирягин		Круг В5 ГОСТ2590-88 / Ст3пс2 ГОСТ535-88	ЦНИИПРОМЗДАНИЙ
Инж. I к.	Царева			

Инв.№ подл. | Подпись и дата | Взам. инв.№

Формат А4

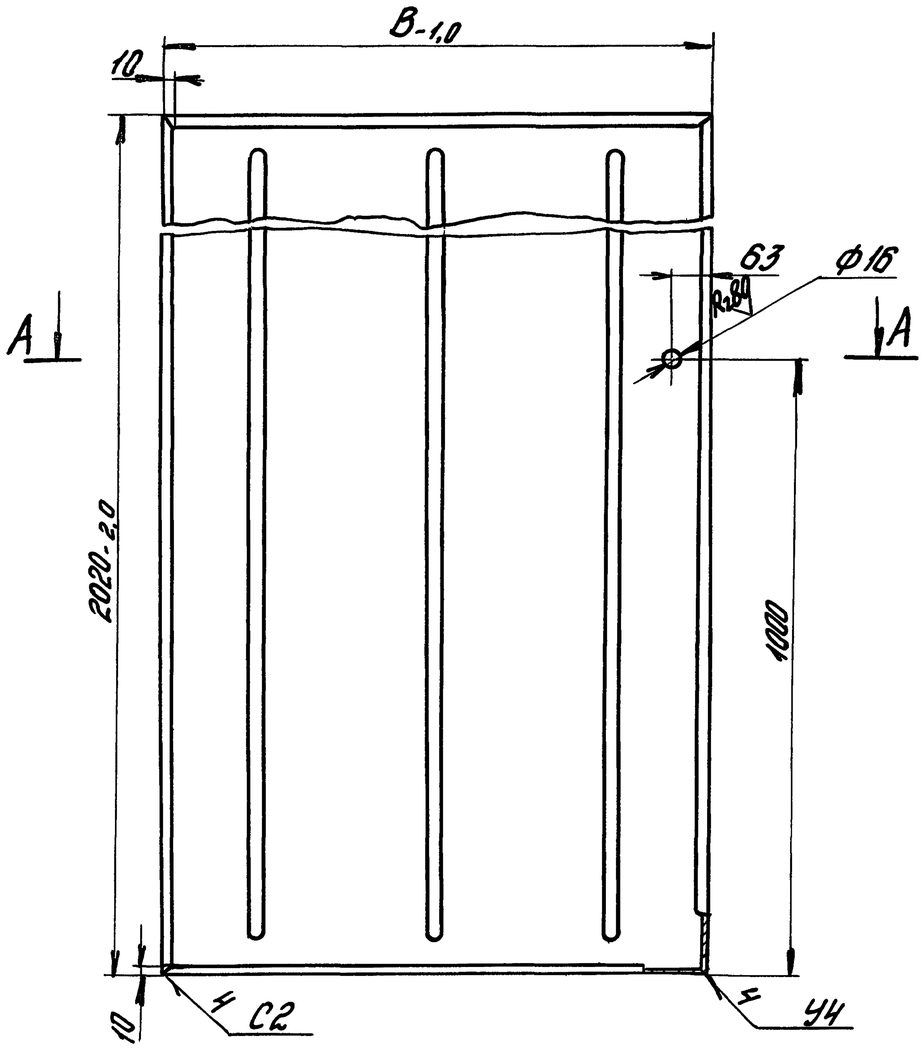

А - А
М1:2

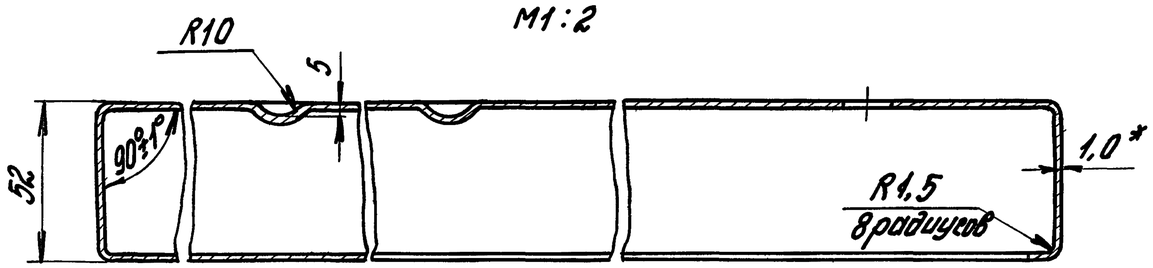

Обозначение	B, мм	B_1, мм	B_2, мм	L, мм	Масса, кг
1.436.2-22.2.01.00.01	900	1018	898	160	17
-01	1000	1118	998	210	18,8

1. Сварные швы выполнять в среде углекислого газа по ГОСТ14771-76. Обозначение сварного шва относится ко всем подобно свариваемым элементам.
2.* Размер для справок.
3. Неуказанные предельные отклонения размеров: H14; h14; $\pm \frac{IT14}{2}$.

Н.контр.	Погорелов		
ГИП	Погорелов		
Зав.гр.	Лукашевич		
Вед.инж.	Смирягин		
Инж.I к.	Царева		

1.436.2-22.2.01.00.01

Короб

Стадия	Масса	Масштаб
Р	см. табл.	—

Лист 1 Листов 2

Лист Б-ПН-1,0 ГОСТ19903-74
4-III Ст.3пс2 ГОСТ16523-70

ЦНИИПРОМЗДАНИЙ

Инв.№ подл. | Подпись и дата | Взам.инв.№

23670-02 34

Формат А3

Развертка
М1:4

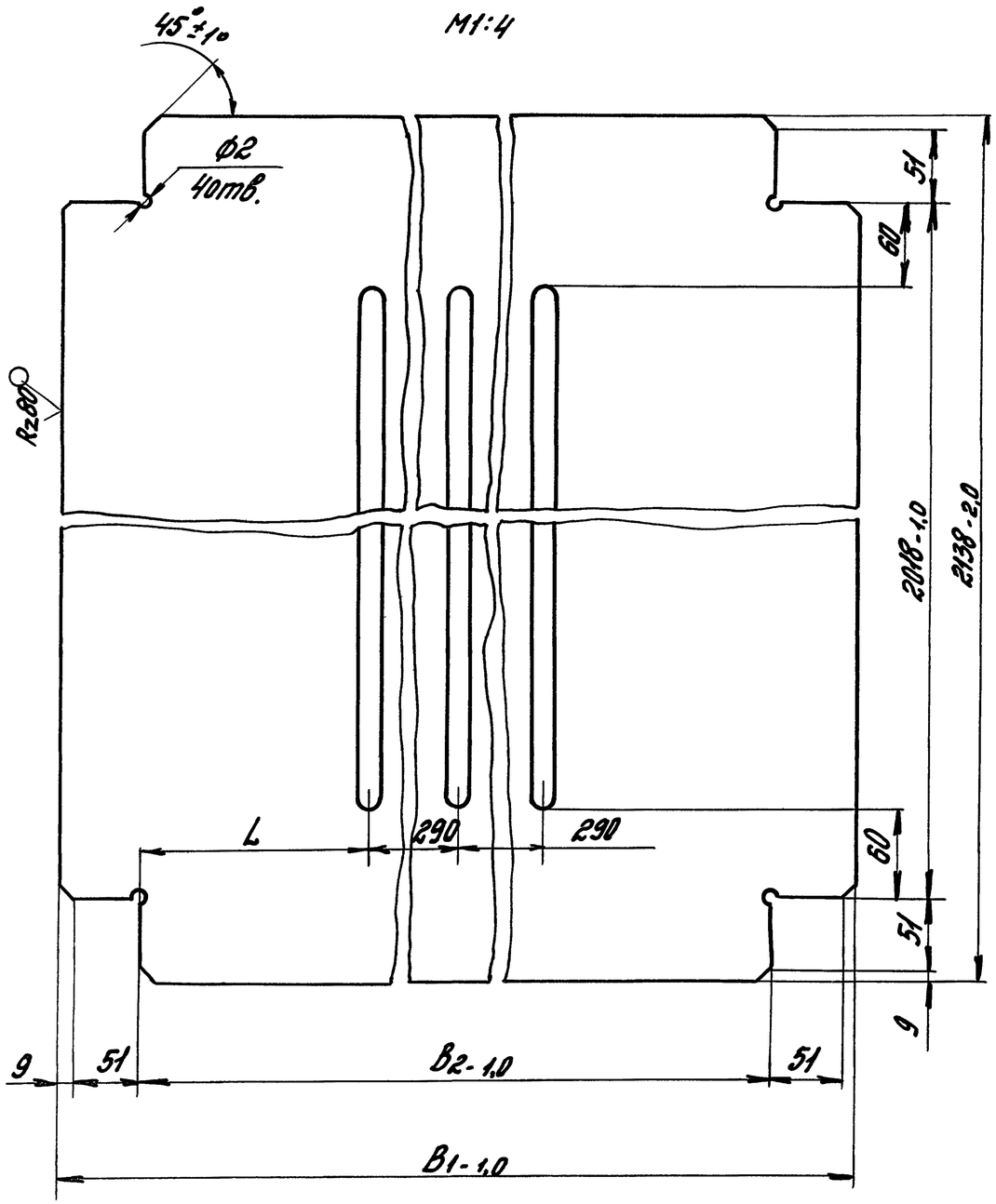

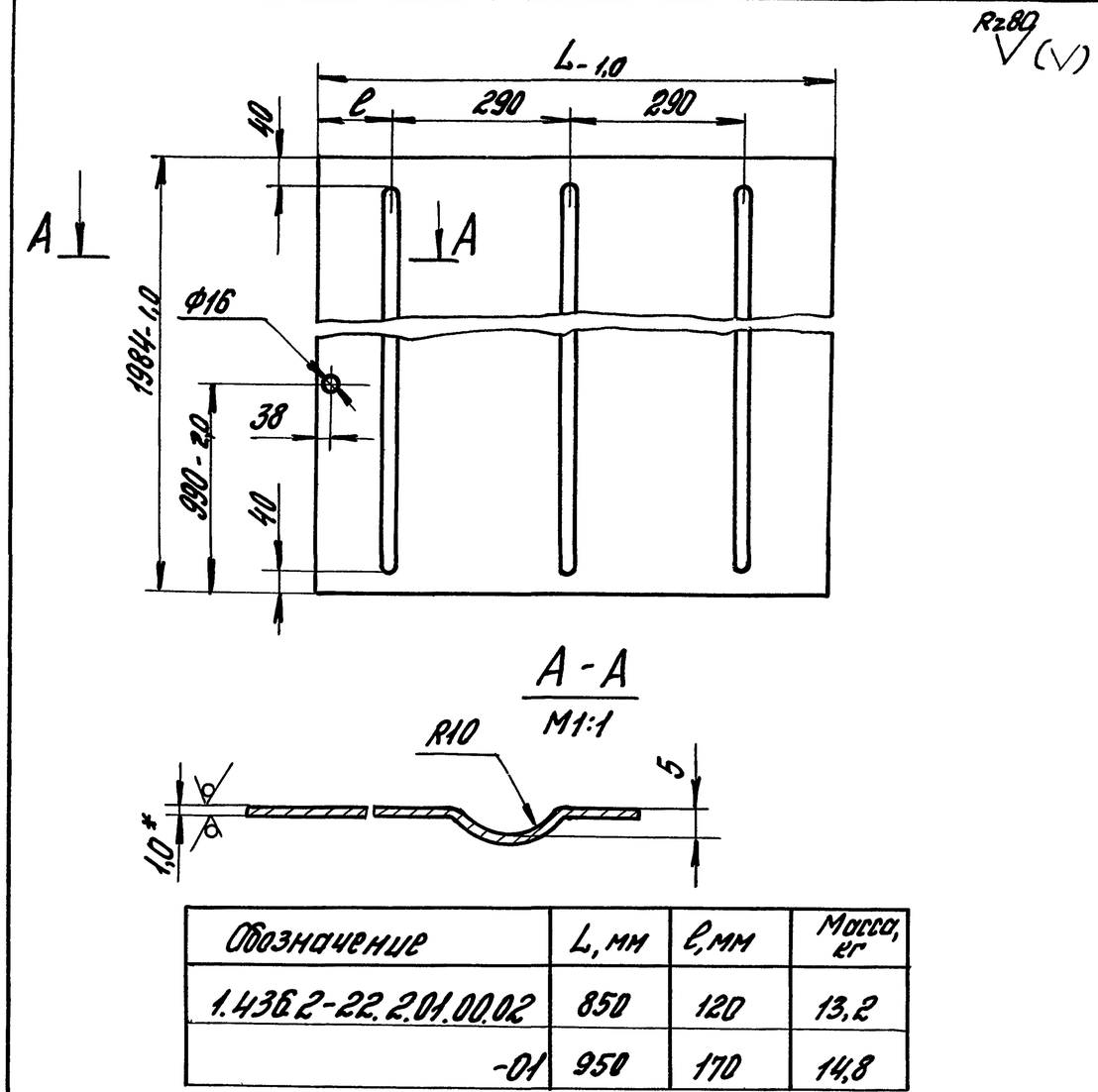

А-А
М1:1

Обозначение	L, мм	ℓ, мм	Масса, кг
1.436.2-22.2.01.00.02	850	120	13,2
-01	950	170	14,8

*Размер для справок.

2. Неуказанные предельные отклонения размеров: H14; h14; $\pm\frac{IT14}{2}$.

Н.контр.	Погорелов			
ГИП	Погорелов			
Зав.гр.	Лукашевич			
Вед.инж.	Смирягин			
Инж.I к.	Царева			

1.436.2-22.2.01.00.02

Обшивка

Стадия	Масса	Масштаб
Р	см. табл.	—
Лист	Листов 1	

Лист Б-ПН-1,0 ГОСТ19903-74 / 4-III Ст.Зпс.2 ГОСТ16523-70

ЦНИИПРОМЗДАНИЙ

Инв.№ подл. | Подпись и дата | Взам.инв.№

1.436.2-22.2.01.00.01 | Лист 2

Формат А4

Формат А4

Rz80 (√)

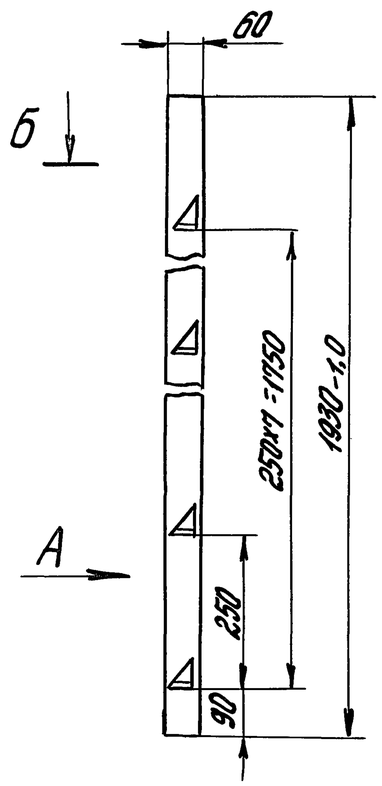

Вид А
М1:1

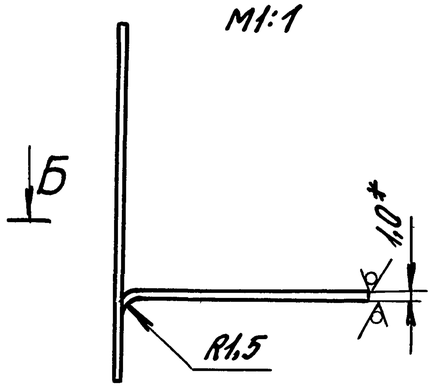

Б-Б
М1:2

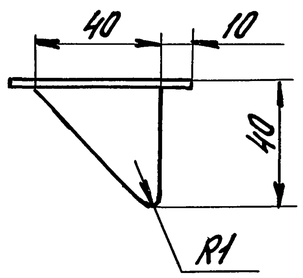

1. * Размер для справок.
2. Неуказанные предельные отклонения размеров: $H14; \pm \frac{IT14}{2}$.

Н.контр.	Погорелов		1.436.2-22.2.01.00.04			
ГИП	Погорелов		Фиксатор	Стадия	Масса	Масштаб
Зав. гр.	Лукашевич			Р	0,9	1:10
Вед.инж.	Смирягин			Лист	Листов 1	
Инж. I к.	Царева		Лист Б-ПН-1.0 ГОСТ 19903-74 / 4-III Ст.3 пс 2 ГОСТ 16523-70	ЦНИИПРОМЗДАНИЙ		

Инв.№ подл. | Подпись и дата | Взам.инв.№

Формат А4

Rz80 (√)

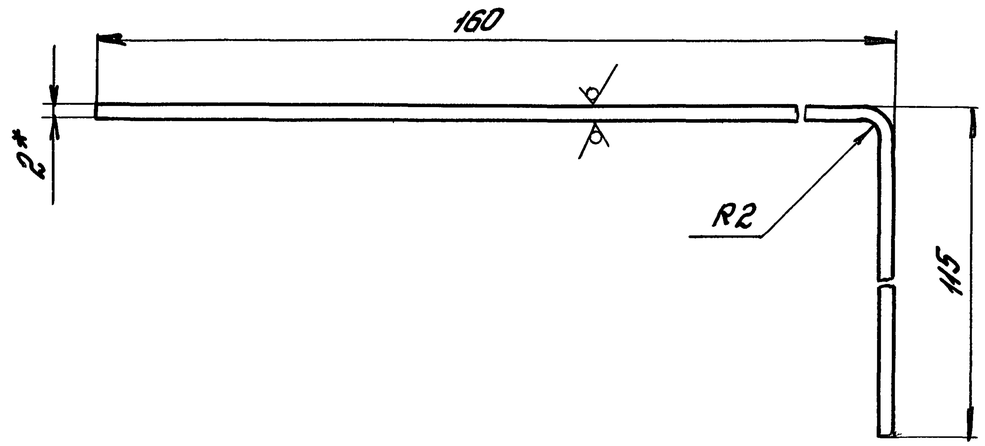

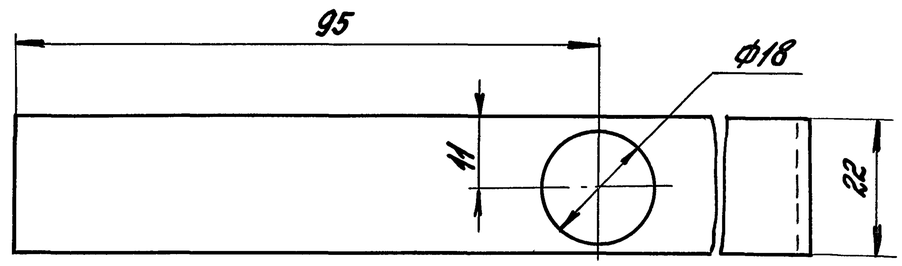

1. Размер для справок.
2. Неуказанные предельные отклонения размеров: $H14; h14; \pm \frac{IT14}{2}$.

Н.контр.	Погорелов		1.436.2-22.2.01.00.05			
ГИП	Погорелов		Скоба	Стадия	Масса	Масштаб
Зав. гр.	Лукашевич			Р	0,09	1:1
Вед.инж.	Смирягин			Лист	Листов 1	
Инж. I к.	Царева		Лист Б-ПН-2.0 ГОСТ 19903-74 / 4-III Ст 3 пс 2 ГОСТ 16523-70	ЦНИИПРОМЗДАНИЙ		

Инв.№ подл. | Подпись и дата | Взам.инв.№

Формат А4

Rz80 (√)

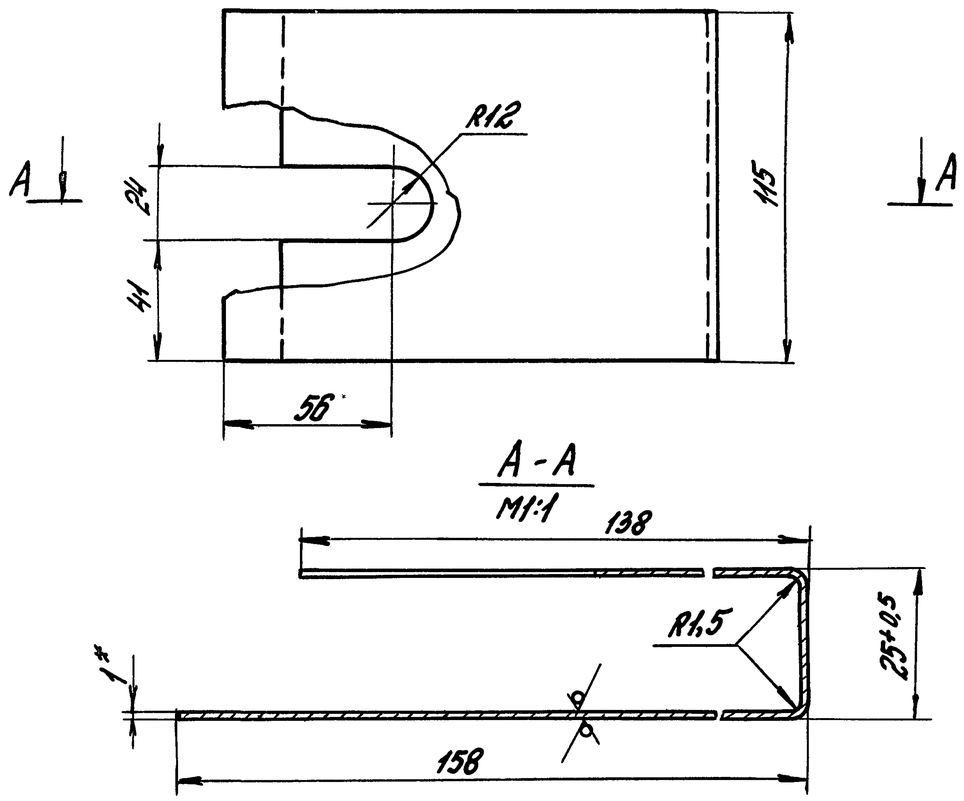

1.* Размер для справок.

2. Неуказанные предельные отклонения размеров: H14; h14; $\pm\frac{IT14}{2}$.

Н.контр.	Погорелов		1.436.2-22.2.01.00.06			
ГИП	Погорелов		Крышка	Стадия	Масса	Масштаб
Зав. гр.	Лукашевич			Р	0,29	1:2
Вед.инж.	Смирягин			Лист	Листов 1	
Инж. I к.	Царева		Лист Б-ПН-1.0 ГОСТ 19903-74 4-III Ст.3пс2 ГОСТ 16523-70	ЦНИИПРОМЗДАНИЙ		

Инв.№ подл. | Подпись и дата | Взам. инв.№

Формат А4

Rz80 (√)

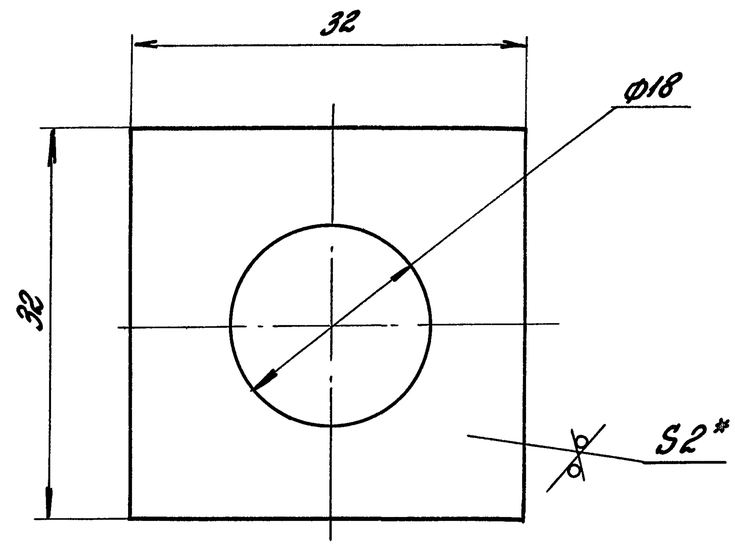

1.* Размер для справок.

2. Неуказанные предельные отклонения размеров:

H14; h14; $\pm\frac{IT14}{2}$.

Н.контр.	Погорелов		1.436.2-22.2.01.00.07			
ГИП	Погорелов		Ухо	Стадия	Масса	Масштаб
Зав. гр.	Лукашевич			Р	0,012	2:1
Вед.инж.	Смирягин			Лист	Листов 1	
Инж. I к.	Царева		Лист Б-ПН-2.0 ГОСТ 19903-74 4-III Ст.3пс2 ГОСТ 16523-70	ЦНИИПРОМЗДАНИЙ		

Инв.№ подл. | Подпись и дата | Взам. инв.№

Формат А4

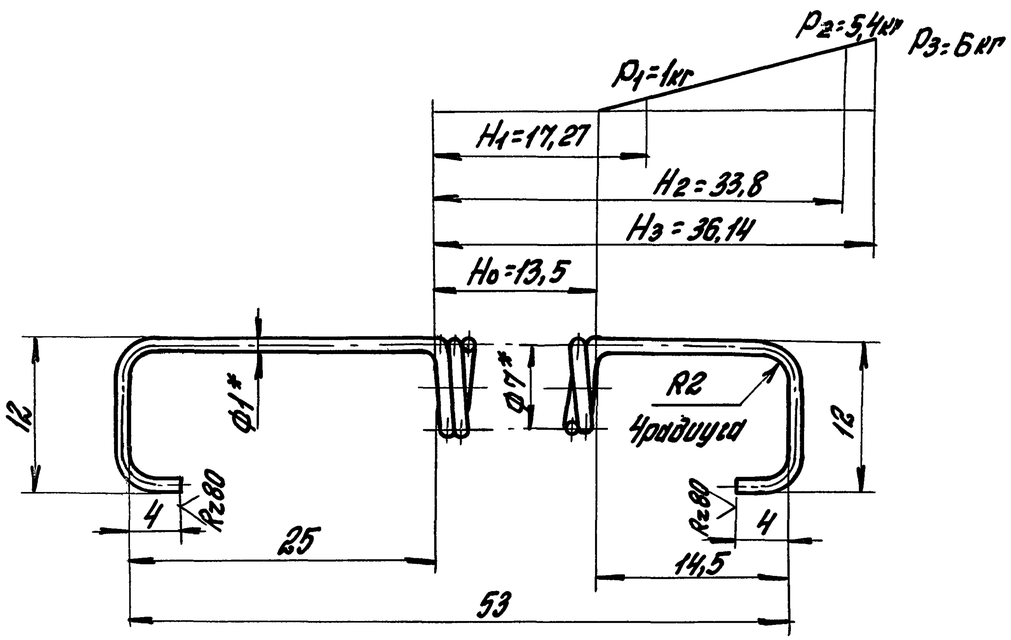

1. HRCэ 43...50
2. L 348 мм
3. n 11
4. n1 12,5
5. Направление навивки - правое
6. Dc 7мм
7.* Размеры для справок.
8. Неуказанные предельные отклонения размеров: H14; h14; $\pm\frac{JT14}{2}$.

Н.контр.	Погорелов		1.436.2-22.2.01.00.08			
ГИП	Погорелов		Пружина	Стадия	Масса	Масштаб
Зав.гр.	Лукашевич			Р	0,02	2:1
Вед.инж.	Смирягин			Лист	Листов 1	
Инж.I к.	Царева		Проволока БОС2А-Н-ГН-1,0 ГОСТ 14963-78	ЦНИИПРОМЗДАНИЙ		

Инв.№подл. | Подпись и дата | Взам.инв.№

Формат А4

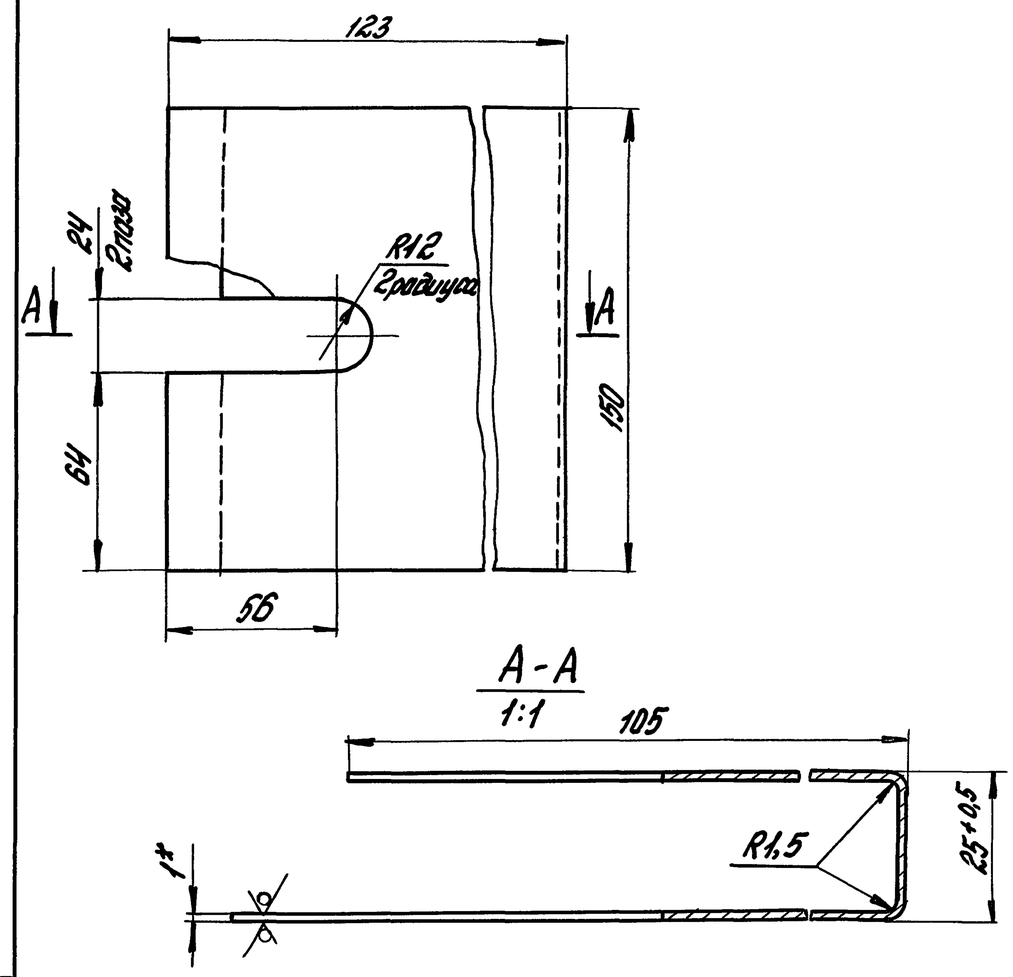

1.* Размер для справок.
2. Неуказанные предельные отклонения размеров: H14; h14; $\pm\frac{JT14}{2}$.

Н.контр.	Погорелов		1.436.2.-22.2.01.00.09			
ГИП	Погорелов		Крышка	Стадия	Масса	Масштаб
Зав.гр.	Лукашевич			Р	0,3	1:2
Вед.инж.	Смирягин			Лист	Листов 1	
Инж.I к.	Царева		Лист Б-ПН-1,0 ГОСТ 19903-74 4-III Ст.3пс2 ГОСТ 16523-70	ЦНИИПРОМЗДАНИЙ		

Инв.№подл. | Подпись и дата | Взам.инв.№

Rz40 (√)

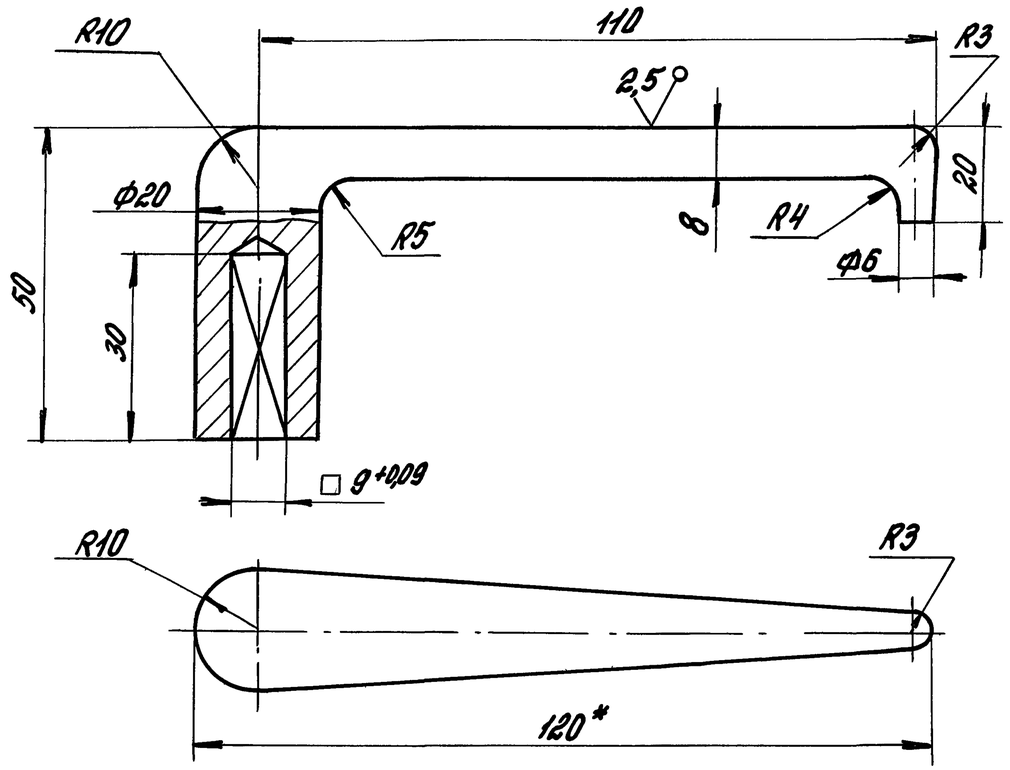

1.* Размер для справок.

2. Неуказанные предельные отклонения размеров: $h14; \pm \frac{IT14}{2}$.

Н.контр.	Погорелов		1.436.2-22.2.01.00.11			
ГИП	Погорелов		Ручка	Стадия	Масса	Масштаб
				Р	0,17	1:1
				Лист	Листов 1	
Зав.гр.	Лукошевич		Поковка ст 3пс2 ГОСТ 380-88	ЦНИИПРОМЗДАНИЙ		
Вед.инж.	Смирягин					
Инж.I к.	Царева					

Инв.№ подл. | Подпись и дата | Взам.инв.№

Формат А4

Rz80 (√)

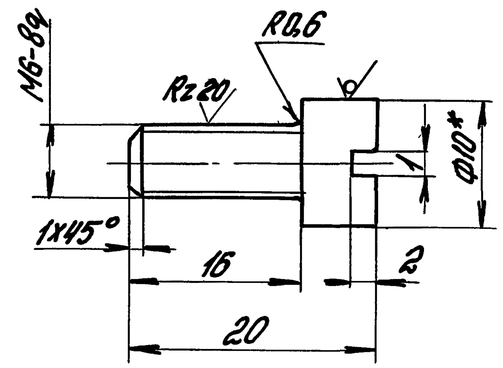

1.* Размер для справок.

2. Неуказанные предельные отклонения размеров: $h14; \pm \frac{IT14}{2}$.

Н.контр.	Погорелов		1.436.2-22.2.01.00.12			
ГИП	Погорелов		Винт установочный	Стадия	Масса	Масштаб
				Р	0,006	2:1
				Лист	Листов 1	
Зав.гр.	Лукошевич		Круг $\frac{В10\ ГОСТ\ 2590-88}{Ст\ 3пс2\ ГОСТ\ 535-88}$	ЦНИИПРОМЗДАНИЙ		
Вед.инж.	Смирягин					
Инж.I к.	Царева					

Инв.№ подл. | Подпись и дата | Взам.инв.№

Формат А4

Инв.№ подл.	Подпись и дата	Взам. инв.№

Формат	Зона	Поз.	Обозначение	Наименование	Кол. на исполн. 1.436.2-22.2.02.00.00-										Примечание
					–	01									
				Документация											
А3			1.436.2-22.2.02.00.00СБ	Сборочный чертеж											
				Детали											
А4		1	1.436.2-22.2.02.00.01	Анкер	16	16									
А3		2	1.436.2-22.2.02.00.02	Связь	1	1									
		3	1.436.2-22.2.02.00.02-01	Связь	1	1									
		4	1.436.2-22.2.02.00.02-02	Связь	1										
			-03	Связь		1									
А4		5	1.436.2-22.2.02.00.03	Уголок	1										
			-01	Уголок		1									

Н.контр.	Погорелов		
ГИП	Погорелов		
Зав.гр.	Лукашевич		
Вед.инж.	Смирягин		
Инж.I к.	Царева		

1.436.2-22.2.02.00.00

Рама

Стадия	Лист	Листов
Р	1	2

ЦНИИПромзданий

Формат А4

Инв.№ подл.	Подпись и дата	Взам. инв.№

Формат	Зона	Поз.	Обозначение	Наименование	Кол. на исполн. 1.436.2-22.2.02.00.00-										Примечание
					–	01									
Б4		6	1.436.2-22.2.02.00.04	Бобышка											
				Круг В22 ГОСТ 2590-88											
				Ст.3пс2 ГОСТ 535-88											
				L = 15 h14; Rz80	5	5									0,021кг
Б4		7	1.436.2-22.2.02.00.05	Угольник											
				Уголок Б-75×50×6 ГОСТ 8510-86											
				Ст.3пс2 ГОСТ 535-88											
				L = 100 h14; Rz80	12	12									0,569кг
Б4		8	1.436.2-22.2.02.00.06	Планка											
				Лист Б-ПН-6 ГОСТ 19903-74											
				ВСт3пс2 ГОСТ 14637-79											
				(20×60) h14; Rz80	1	1									0,037кг

23670-02 40

1.436.2-22.2.02.00.00

Лист 2

Формат А4

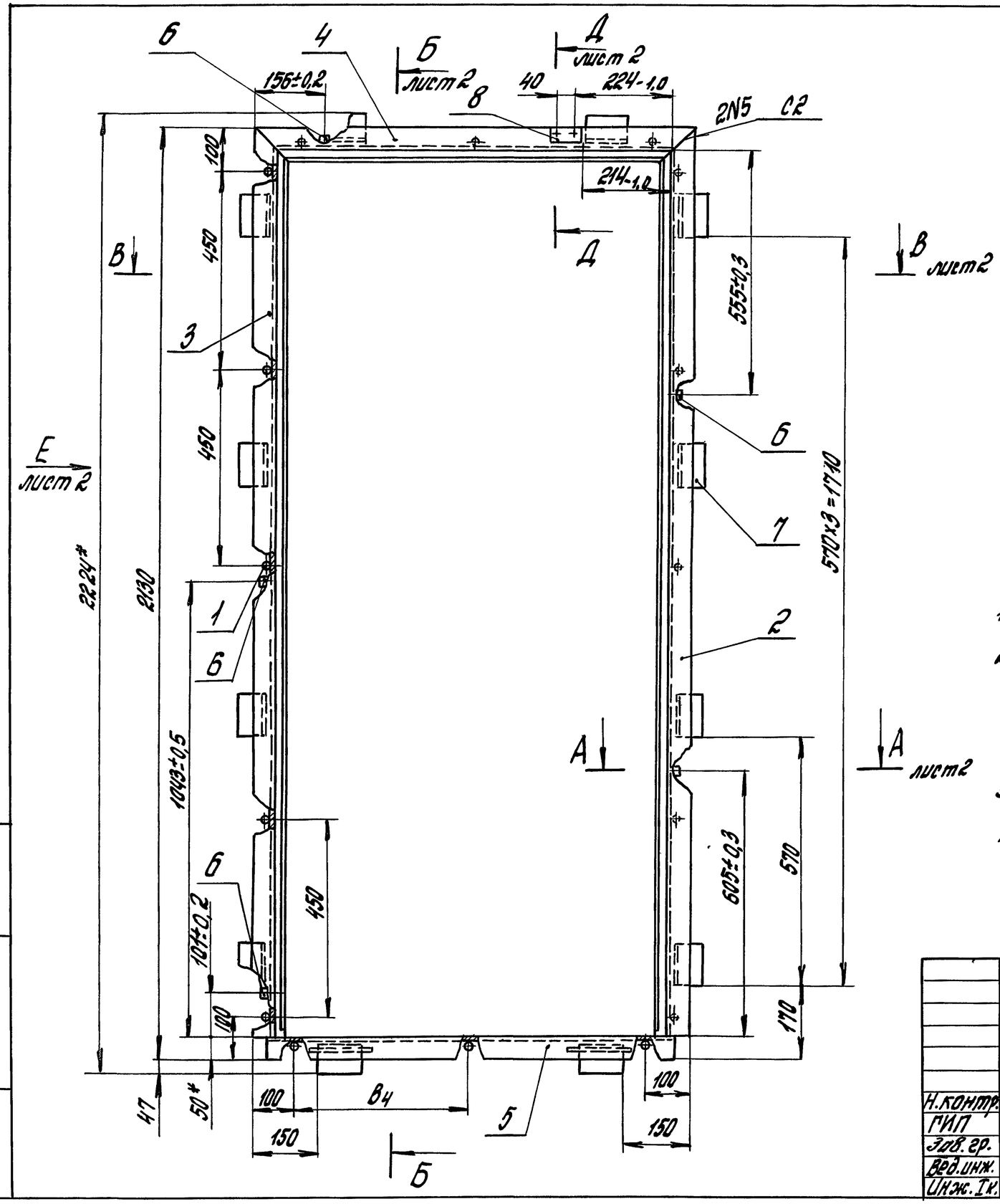

Обозначение	В, мм	В1, мм	В2, мм	В3, мм	В4, мм	Масса, кг
1.436.2-22.2.02.00.00	910	950	1010	1100	400	21
-01	1010	1050	1110	1200	450	21,5

1. Сварка шва N1 ручная электродуговая.
2. Сварные швы выполнять в среде углекислого газа по ГОСТ 14771-76. Обозначение сварного шва относится ко всем подобно свариваемым элементам.
3. * Размеры для справок.
4. Неуказанные предельные отклонения размеров: $H14$; $h14$; $\pm \frac{IT14}{2}$.

Н.контр.	Погорелов		
ГИП	Погорелов		
Зав.гр.	Лукашевич		
Вед.инж.	Смирягин		
Инж.I к.	Царева		

1.436.2-22.2.02.00.00 СБ

Рама. Сборочный чертеж

Стадия	Масса	Масштаб
Р	см. табл.	—
Лист 1	Листов 2	

ЦНИИПРОМЗДАНИЙ

Инв.№ подл. | Подпись и дата | Взам.инв.№

формат А3

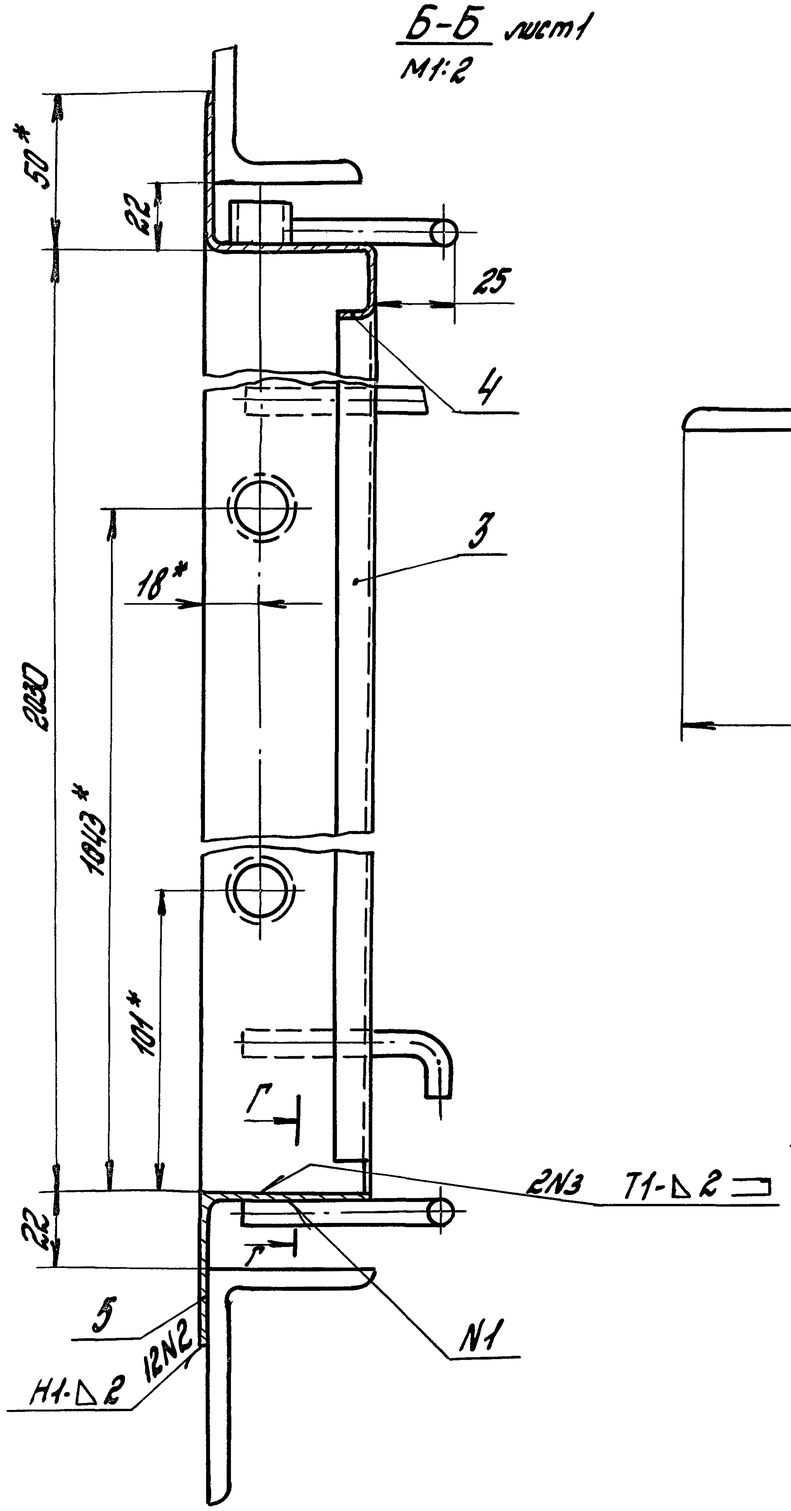

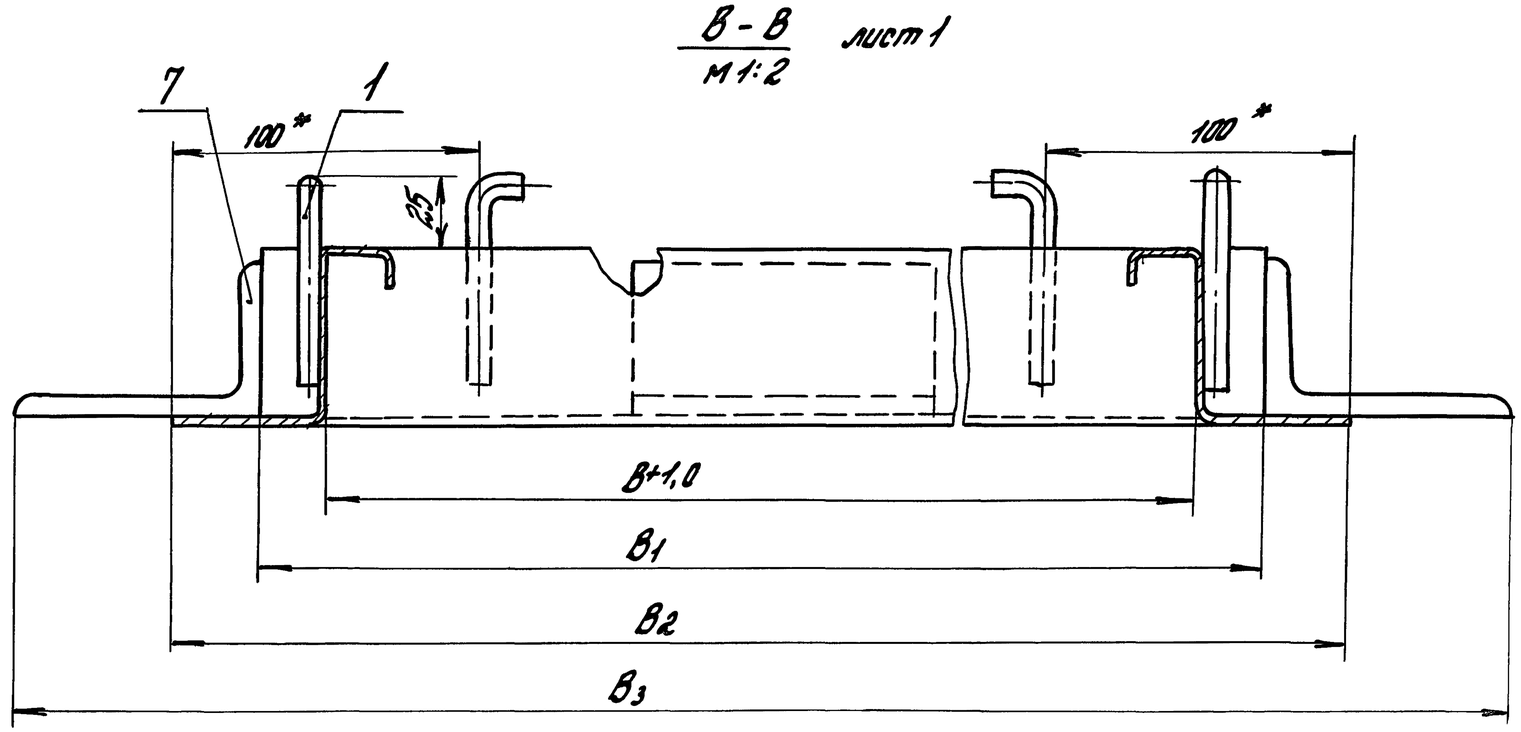

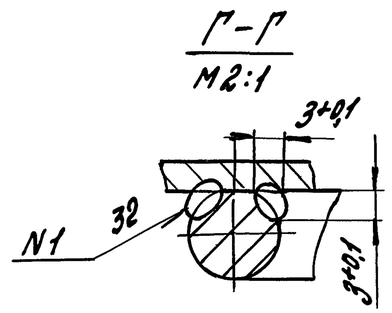

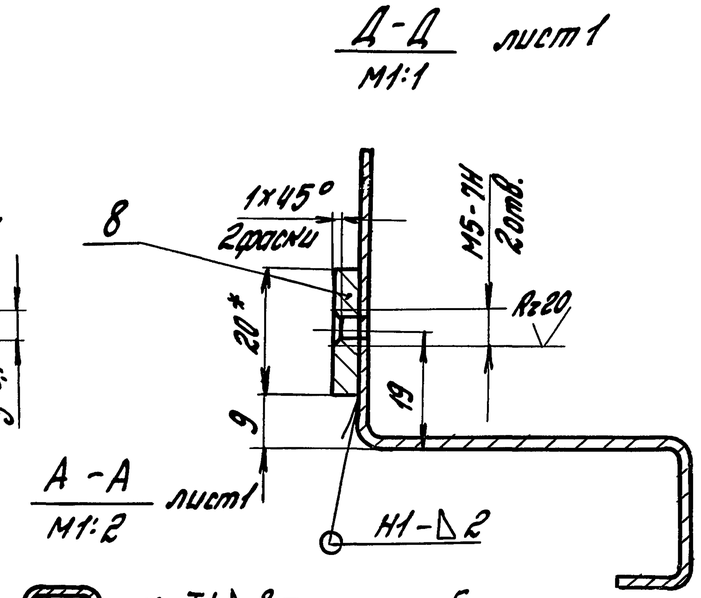

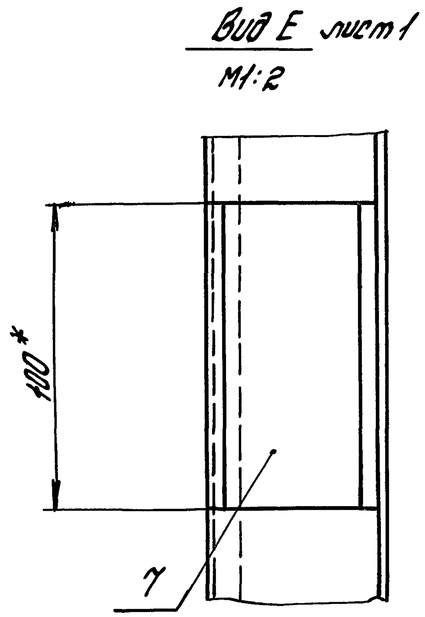

Инв. №подл.	Подпись и дата	Взам. инв. №

1.436.2-22.2.02.00.00СБ

Лист 2

Rz80 (√)

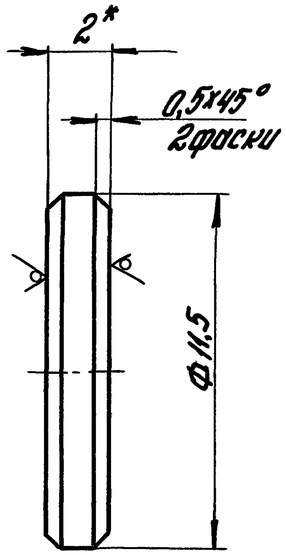

1.* Размер для справок.

2. Цементировать h0,4... 0,6мм; 35... 40HRCэ.

3. Неуказанные предельные отклонения размеров: $h14, \pm \frac{IT14}{2}$.

Н.контр.	Погорелов		1.436.2-22.2.00.00.02		
ГИП	Погорелов		Шайба	Стадия	Масса	Масштаб
				Р	0,001	5:1
Зав. гр.	Лукашевич			Лист	Листов 1
Вед.инж.	Смирягин		Лист Б-ПН-2,0 ГОСТ19903-74 / 20 ГОСТ1050-74	ЦНИИПРОМЗДАНИЙ	
Инж.I к.	Царева				

Инв.№подл. | Подпись и дата | Взам.инв.№

Формат А4

Rz80 (√)

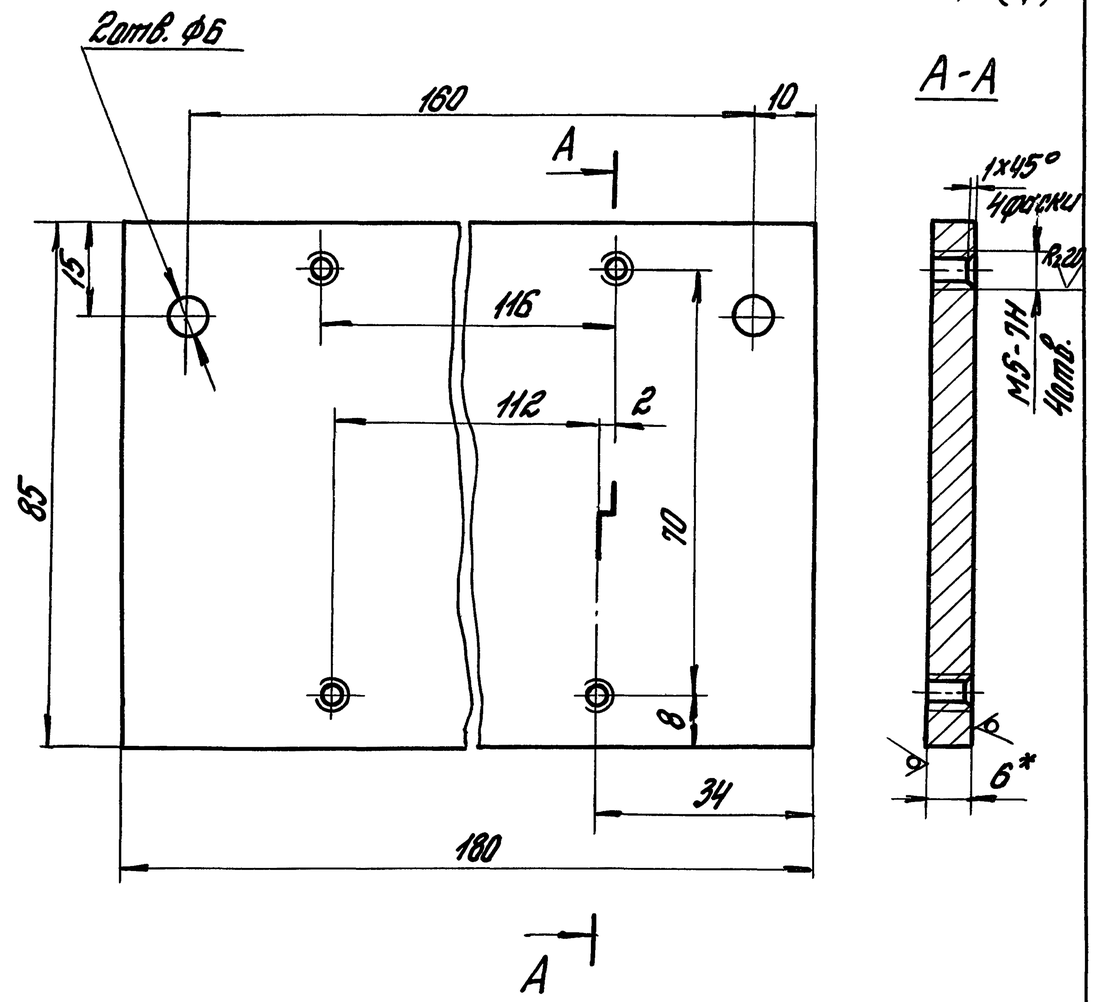

1.* Размер для справок.

2. Неуказанные предельные отклонения размеров: H14; h14; $\pm \frac{IT14}{2}$.

Н.контр.	Погорелов		1.436.2-22.2.00.00.01		
ГИП	Погорелов		Планка	Стадия	Масса	Масштаб
				Р	0,63	1:1
Зав. гр.	Лукашевич			Лист	Листов 1
Вед.инж.	Смирягин		Лист Б-ПН-6 ГОСТ19903-74 / ВСт 3пс2 ГОСТ14637-79	ЦНИИПРОМЗДАНИЙ	
Инж.I к.	Царева				

Инв.№подл. | Подпись и дата | Взам.инв.№

Формат А4

Рис. 1

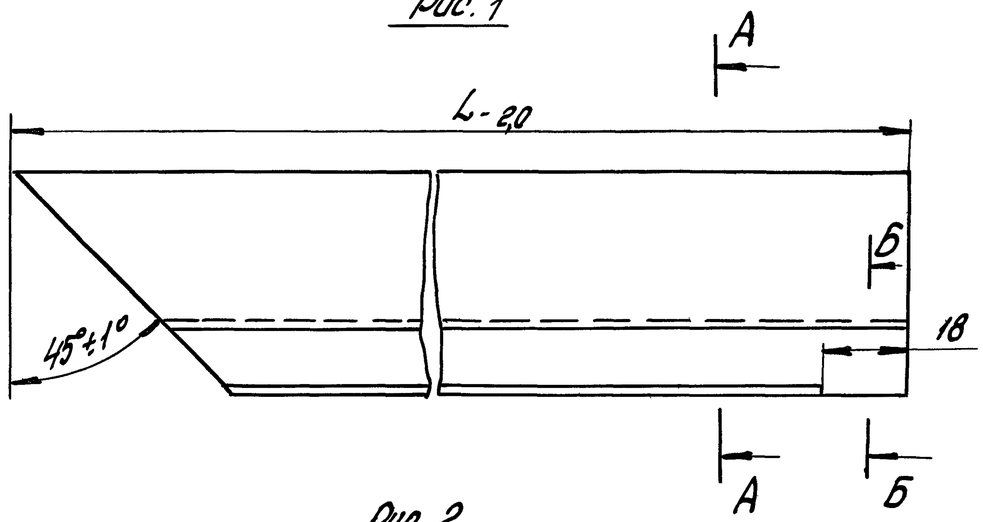

Рис. 2

Остальное - см. Рис. 1

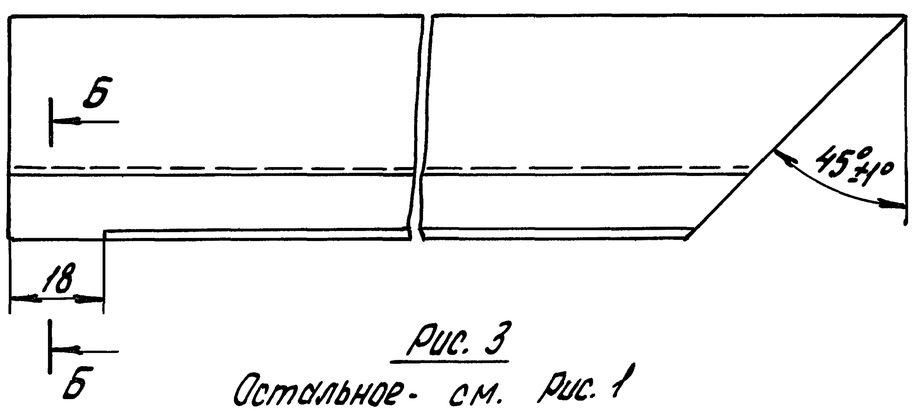

Рис. 3

Остальное - см. Рис. 1

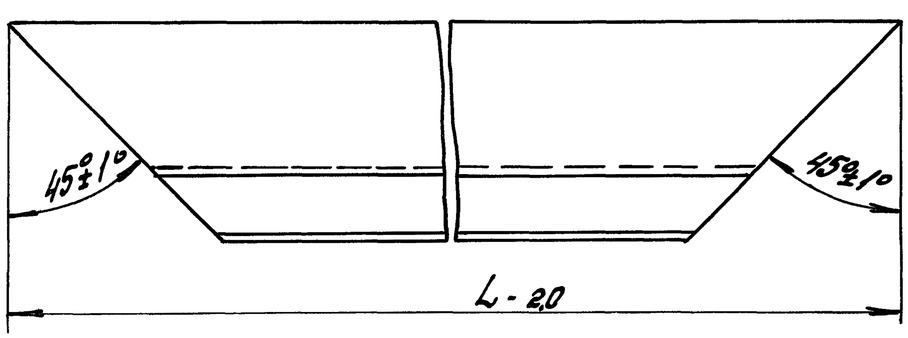

А-А

М1:1

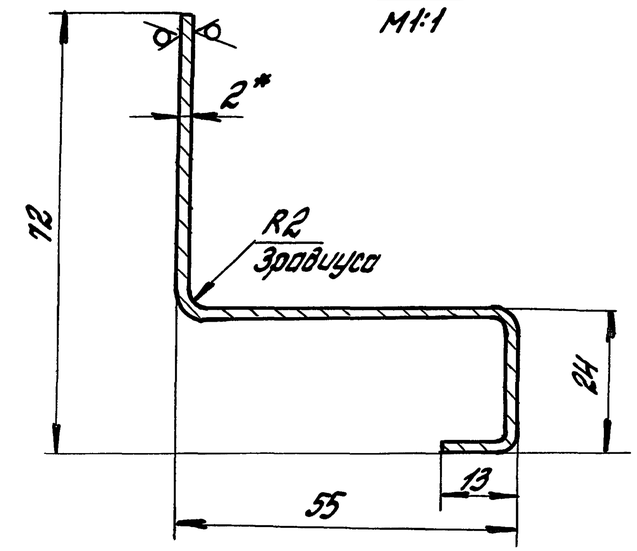

Б-Б

М1:1

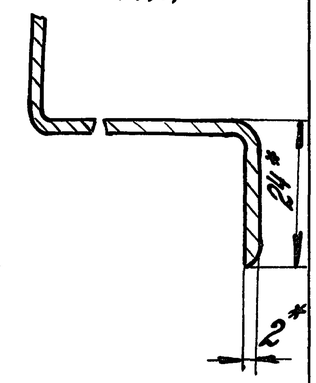

Rz80 (V)

Обозначение	Рис.	L, мм	Масса, кг
1.436.2-22.2.02.00.02	1	2080	4,1
-01	2	2080	4,1
-02	3	1010	1,9
-03		1110	2,1
-04		1510	3,16
-05		1910	4

1.* Размер для справок.

2. Неуказанные предельные отклонения размеров: h14; $\pm \frac{IT14}{2}$.

Н. контр.	Погорелов		
ГИП	Погорелов		
Зав. гр.	Лукашевич		
Вед. инж.	Смирягин		
Инж. I к.	Царева		

1.436.2-22.2.02.00.02

Связь

Стадия	Масса	Масштаб
Р	см. табл.	–
Лист	Листов 1	

Лист Б-ПН-2 ГОСТ 19903-74
4-III Ст3пс2 ГОСТ 16523-70

ЦНИИПРОМЗДАНИЙ

Инв. № подл. | Подпись и дата | Взам. инв. №

Rz80 (√)

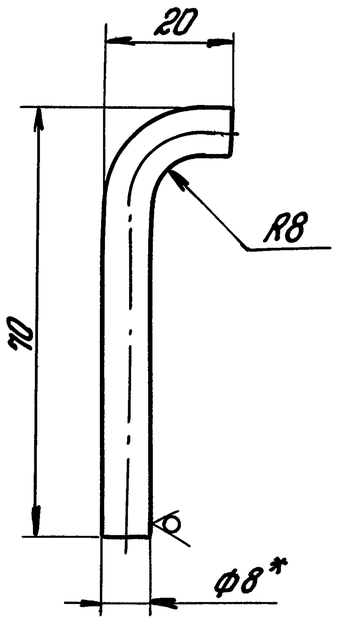

1.* Размер для справок.

2. Неуказанные предельные отклонения размеров: h14; $\pm\frac{IT14}{2}$.

Н.контр.	Погорелов		1.436.2-22.2.02.00.01	
ГИП	Погорелов		Анкер	Стадия: Р; Масса: 0,03; Масштаб: 1:1
Зав.гр.	Лукашевич			Лист; Листов 1
Вед.инж.	Смирягин		Круг $\frac{В8 ГОСТ 2590-88}{Ст.3пс2 ГОСТ 535-88}$	ЦНИИПРОМЗДАНИЙ
Инж.Iк.	Царева			

Инв.№ подл. | Подпись и дата | Взам.инв.№

Формат А4

Rz80 (√)

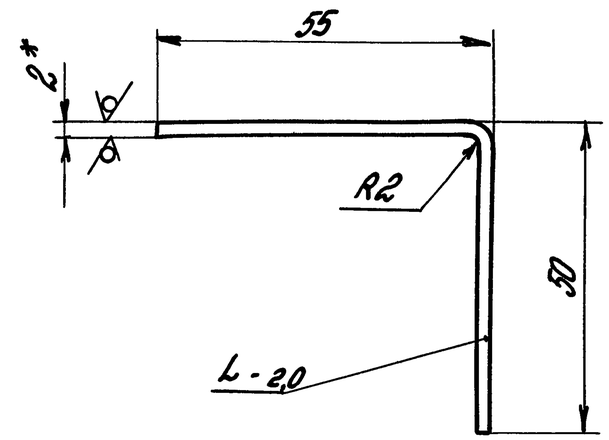

Обозначение	L, мм	Масса, кг
1.436.2-22.2.02.00.03	950	1,6
-01	1050	1,78

1.* Размер для справок.

2. Неуказанные предельные отклонения размеров: $\pm\frac{IT14}{2}$.

Н.контр.	Погорелов		1.436.2-22.2.02.00.03	
ГИП	Погорелов		Уголок	Стадия: Р; Масса: см. табл.; Масштаб: —
Рук. гр.	Лукашевич			Лист; Листов 1
Вед.инж.	Смирягин		Лист $\frac{Б-ПН-2,0 ГОСТ 19903-74}{4-III\ Ст.3пс2 ГОСТ 16523-70}$	ЦНИИПРОМЗДАНИЙ
Инж.Iк.	Царева			

Инв.№ подл. | Подпись и дата | Взам.инв.№

Формат А4

Формат	Зона	Поз.	Обозначение	Наименование	Кол.	Примеч.
				Документация		
А4			1.436.2-22.2.03.00.00СБ	Сборочный чертеж		
				Детали		
Б4		1	1.436.2-22.2.03.00.01	Стержень		
				Круг $\frac{В20 ГОСТ 2590-88}{20 ГОСТ 1050-74}$		
				L = 115 h14; Rz80	1	0,2 кг
Б4		2	1.436.2-22.2.03.00.02	Платик		
				Лист $\frac{Б-ПН-4 ГОСТ 19903-74}{ВСт3пс2 ГОСТ 14637-79}$		
				(45×90) h14; Rz80	1	0,1 кг

Взам. инв. № | Подпись и дата | Инв. № подл.

Н. контр.	Погорелов		1.436.2-22.2.03.00.00			
ГИП	Погорелов		Полупетля	Стадия	Лист	Листов
Зав. гр.	Лукашевич			Р		1
Вед. инж.	Смирягин			ЦНИИПРОМЗДАНИЙ		
Инж. I к.	Царева					

Формат А4

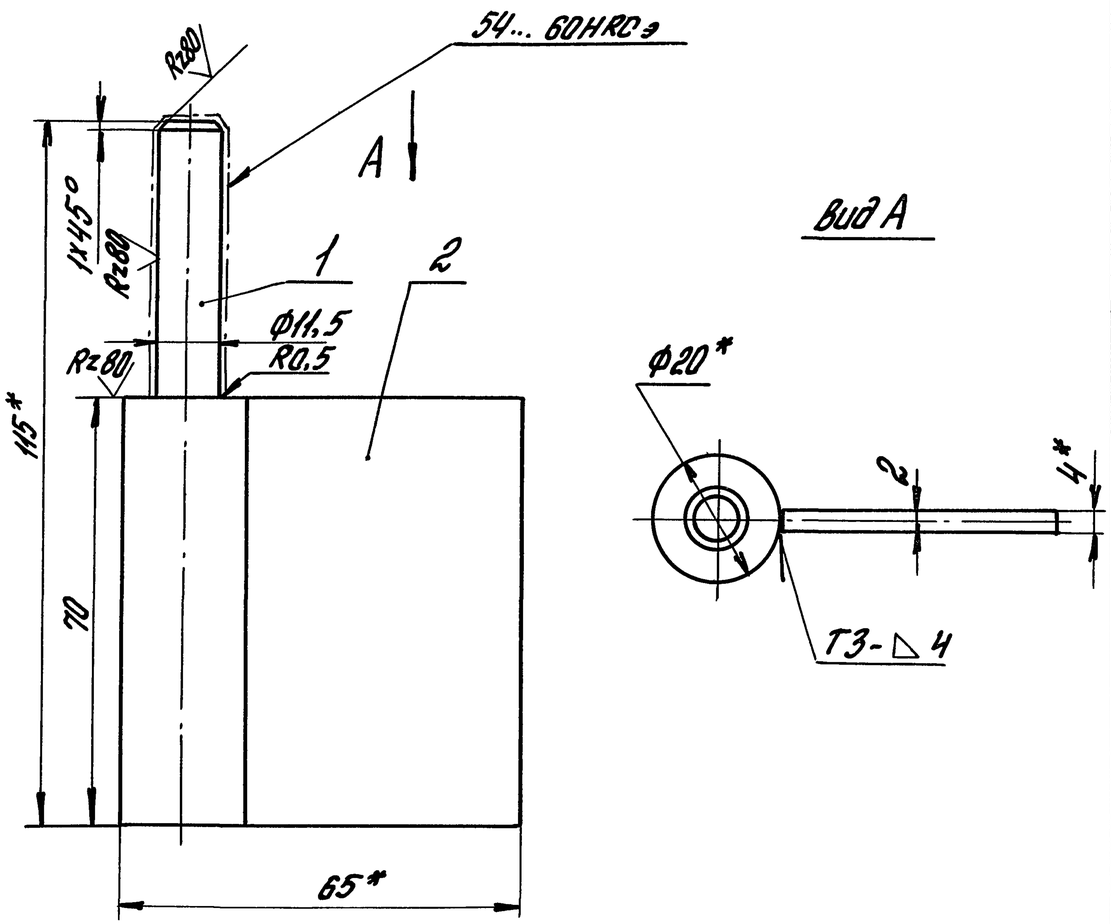

1. Сварные швы выполнять в среде углекислого газа по ГОСТ 14771-76.
2. Цементировать h0,8 ... 1,2 мм.
3.* Размеры для справок.
4. Неуказанные предельные отклонения размеров: h14; $\pm \frac{IT14}{2}$.

Взам. инв. № | Подпись и дата | Инв. № подл.

Н. контр.	Погорелов		1.436.2-22.2.03.00.00СБ			
ГИП	Погорелов		Полупетля. Сборочный чертеж	Стадия	Масса	Масштаб
Зав. гр.	Лукашевич			Р	0,3	1:1
Вед. инж.	Смирягин			Лист	Листов 1	
Инж. I к.	Царева			ЦНИИПРОМЗДАНИЙ		

Формат А4

Таблица 1

Марка изделия	Код изделия	Наименование и код																						
		Мелкосортная сталь 093300, 095300								Среднесортная сталь 093200; 095200								Крупносортная сталь 093100; 095100						
		Расход, кг																						
		Квадрат до 19	Полоса в = до 45	L 32х20	L 32х32	Всего конструкционной стали	ф до 19	Итого	С учетом Kотх = 1,05	Квадрат от 20 до 30	Полоса в = от 20 до 30	L от 45х28 до 63х40	L от 36х36 до 45х45	Всего конструкционной стали	ф от 20 до 30	Итого	С учетом Kотх = 1,05	Квадрат от 32 до 250	Полоса в = от 60 до 200	L 70х45 и более	L 50х50 и более	Всего конструкционной стали	ф от 32 до 250	Итого	С учетом Kотх = 1,05
ДМП21х9/0,75-Б		0,13				0,13	1,124	1,254	1,32						1,085	1,085	1,14			6,828		6,828		6,828	7,17
ДМП21х10/0,75Б		0,13				0,13	1,124	1,254	1,32						1,085	1,085	1,14			6,828		6,828		6,828	7,17
ДМП21х9/1,5-Б		0,13				0,13	1,124	1,254	1,32						1,085	1,085	1,14			6,828		6,828		6,828	7,17
ДМП21х10/1,5-Б		0,13				0,13	1,124	1,254	1,32						1,085	1,085	1,14			6,828		6,828		6,828	7,17
ДМП21х9/0,75-М		0,13				0,13	1,124	1,254	1,32						1,085	1,085	1,14			6,828		6,828		6,828	7,17
ДМП21х10/0,75-М		0,13				0,13	1,124	1,254	1,32						1,085	1,085	1,14			6,828		6,828		6,828	7,17
ДМП21х9/1,5-К		0,13				0,13	1,124	1,254	1,32						1,085	1,085	1,14			6,828		6,828		6,828	7,17
ДМП21х10/1,5К		0,13				0,13	1,124	1,254	1,32						1,085	1,085	1,14			6,828		6,828		6,828	7,17

Продолжение таблицы 1

Марка изделия	Код изделия	Наименование и код																						
		Тонколистовая сталь 097200, 097300						Толстолистовая сталь 097400				Листовая оцинкованная сталь 111100		Гнутые профили 112000				Трубы 130100			Проволока углеродистая 112100	
		Расход, кг																						
		δ = от 1,0 до 1,8	δ = от 1,9 до 3	Рифленая δ = 3	Волнистая	Итого	С учетом Kотх = 1,05	δ = 4 и более	Широкополосная универсальная	Итого	С учетом Kотх = 1,05	По серии	С учетом Kотх = 1,05	L	[	С	Итого	С учетом Kотх = 1,05	По серии	С учетом Kотх = 1,05	По серии	С учетом Kотх = 1,05
ДМП21х9/0,75-Б		33,5	13			46,5	48,83	2,21		2,21	2,32			6,74			6,74	7,08			0,02	0,021
ДМП21х10/0,75-Б		36,1	13,4			49,5	52	2,21		2,21	2,32			6,98			6,98	7,33			0,02	0,021
ДМП21х9/1,5-Б		33,5	13			46,5	48,83	2,21		2,21	2,32			6,74			6,74	7,08			0,02	0,021
ДМП21х10/1,5-Б		36,1	13,4			49,5	52	2,21		2,21	2,32			6,98			6,98	7,33			0,02	0,021
ДМП21х9/0,75-М		33,5	13			46,5	48,83	2,21		2,21	2,32			6,74			6,74	7,08			0,02	0,021
ДМП21х10/0,75-М		36,1	13,4			49,5	52	2,21		2,21	2,32			6,98			6,98	7,33			0,02	0,021
ДМП21х9/1,5-К		33,5	13			46,5	48,83	2,21		2,21	2,32			6,74			6,74	7,08			0,02	0,021
ДМП21х10/1,5-К		36,1	13,4			49,5	52	2,21		2,21	2,32			6,98			6,98	7,33			0,02	0,021

Инв. № подл. | Подпись и дата | Взам. инв. №

Н. контр.	Погорелов	
ГИП	Погорелов	
Зав. пр.	Лукашевич	
Вед. инж.	Смирягин	
Инж. I к.	Царева	

1.436.2-22.2.00.00.00РМ

Ведомость расхода материалов

Стадия	Лист	Листов
Р	1	2

ЦНИИПРОМЗДАНИЙ

Таблица 2

Марка изделия	Код изделия	Наименование и код															
		Клей 88-НП-43 251311		Асботкань		Асбокартон		Пиломатериалы 533311		БСТВ		Минвата П125		Муллитокремнеземистый материал			
		Расход, кг															
		По серии	С учетом Kотх.=1,05	По серии	С учетом Kотх.=1,05	По серии	С учетом Kотх.=1,05	По серии	С учетом Kотх.=1,05	По серии	С учетом Kотх.=1,05	По серии	С учетом Kотх.=1,05	По серии	С учетом Kотх.=1,05		
ДМП21х9/0,75-Б				1,48	1,55					6,8	7,14						
ДМП21х10/0,75-Б				1,53	1,61					7,6	7,98						
ДМП21х9/1,5-Б				1,48	1,55					13,8	14,49						
ДМП21х10/1,5-Б				1,53	1,61					15,4	16,17						
ДМП21х9/0,75-М				1,48	1,55							13,6	14,28				
ДМП21х10/0,75-М				1,53	1,61							15,1	15,86				
ДМП21х9/1,5-К				1,48	1,55									18,9	19,85		
ДМП21х10/1,5-К				1,53	1,61									21,0	22,05		

Инв.№ подл. | Подпись и дата | Взам.инв.№